POWERED BY SEGWAY

Изображение носит исключительно иллюстративный характер. Фактическое изделие может отличаться.

CE.00.0052.13-B

Ninebot eKickScooter ZING A6
User Manual

ninebot®

To reduce the risk of injury, adult supervision is required. Before your first ride, for your safety there is a speed limit on the device. The initial speed is limited to 3.1 mph (5 km/h) with the indicator light flashing and a buzzer warning sound. Please be sure to scan the QR code on the kickscooter to learn how to fully activate it. Please read the User Manual carefully and understand the assembly and usage before allowing a child to ride it. Please do not discard this manual as it is a permanent part of this product.

Thanks for choosing the Ninebot eKickScooter (referred to as the kickscooter in this manual)!
The kickscooter is specially designed for smooth and safe riding. It combines the power of electricity and the style of a traditional kickscooter. Enjoy an effortless gliding experience on this cool kickscooter.

1. Parts and Functions

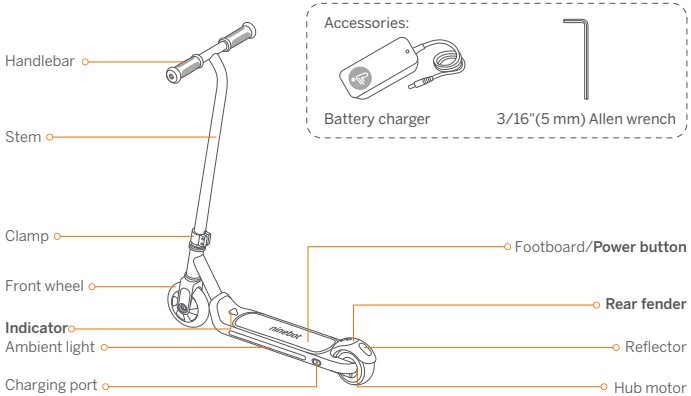

Power button:
Place a single foot on the footboard to start the kickscooter, then you will hear one beep as the prompt. Take both feet off the footboard for 30 seconds and the kickscooter will automatically power off.

Rear fender:

- **Switch speed mode:** In the power-on state, when the kickscooter is still, step the rear fender twice to switch the speed mode.
- **Brake:** When riding, step on the rear fender to brake.

Indicator
The color of the indicator shows the battery level or abnormality.

Battery level	≥ 10%	< 10%	Not activated or abnormality alert
Indicator color	white	red	red

Note: When the battery level is below 10%, the indicator will stop flashing and the speed is capped at 5.0 mph (8 km/h).

The flashing way of the indicator shows different speed mode.

Speed mode	First-gear speed	Second-gear speed
Max. speed	5.0 mph (8 km/h)	6.2 mph (10 km/h)
Indicator	solid, with 1 beep	blink slowly, with 2 beeps

Prompt Indication

State	Prompt
Not activated	3 short beeps
Battery temperature too high	2 short beeps and 1 long beep
Battery temperature too low	2 short beeps and 2 long beeps
Speed>6.2 mph (10 km/h)	2 long beeps
Battery level: < 10%	2 short beeps
Pull out and plug in the charger	1 short beep
Power on	1 short beep
Power off	1 long beep

2. Riding Safety

1. The product is for recreation only. It is not intended for transportation. Do not modify the kickscooter in any way to change the purpose for which it was designed. In order to master riding skills, the rider needs to practice. Use with caution since skill is required to avoid falls or collisions causing injury to the user or third parties.
2. Ninebot parties are not responsible for any injuries, damages or legal disputes caused by a rider's inexperience or failure to follow the instructions in this manual.
3. Remember that whenever you ride the kickscooter, you risk injury from loss of control, collisions, and falls. To reduce the risk, you must read and follow all "CAUTION" and "⚠WARNING" notices. Please understand that you can reduce the risk by following the instructions and warnings in this manual, but you cannot eliminate all the risks. Please use common sense when riding.
4. The assembly and adjustment should ONLY be done by adults. The kickscooter contains small parts which can pose a choking hazard. To avoid suffocation, do not allow children to touch plastic covering. Children must always be under parental supervision. Children under the age of 4 must be kept away from the product.
5. DO NOT allow anyone to ride the kickscooter on his/her own unless the supervising adults, have carefully read this manual. It is the supervising adult's responsibility to assure the new rider's safety. Assist new riders until they are familiar with the basic operation of the kickscooter. The rider must wear a helmet and other protective gear. When you give the product to others, please deliver the User Manual together.

⚠WARNING

Protective equipment should be worn. Not to be used in traffic. Never hitch a ride with another vehicle. DO NOT ride in rain or through puddles. Not for children with a body mass of more than 40 kg.

Riding Surfaces and Environment:

- This kickscooter is designed for riding on flat, dry, paved surfaces. Please ride in an open outdoor space. Make sure there are no children, pedestrians, pets, skateboards, bikes, kickscooters, other riders or potential obstacles in your surroundings.
- Never use in roadways, near motor vehicles, near steep inclines or steps, swimming pools or other bodies of water. Avoid construction sites, sudden surface changes, drainage grates, potholes, cracks, hydrants, parked cars, speed bumps and other obstacles. Don't ride on loose grounds (such as rocks, gravel or sand).
- Do not ride in extreme temperature conditions or in low visibility, such as at dawn/dusk or at night. Do not ride in the snow or in the rain. Submersion in water may cause battery damage, catch fire or even explode.

⚠WARNING

If the kickscooter makes an abnormal sound or signals an alarm, stop riding immediately. When riding, keep your hands on the handlebar at ALL TIMES and DO NOT ride with one hand or one foot.

Before riding:

To avoid accidental injuries, the rider's guardian should check the following matters before each ride:

- Vehicle body and tire state, etc. Ensure that any part including handlebar, stem, rear fender, screws are not loose or damaged.
- Battery power: When the indicator light turns red, it means the kickscooter does not have enough power to maintain normal riding. Please charge in time to avoid possible danger.

When Riding:

- One rider ONLY!
- Always wear a helmet and other protective gear (such as elbow pads and knee pads) when riding the kickscooter. Use an approved bicycle or skateboard helmet that fits properly with the chin strap in place, and provides protection for the back of your head.
- DO NOT bypass. Slow down when entering unfamiliar areas. Use caution when riding in areas with trees, posts, or fences. Always slow down when turning.
- Be alert and aware of the surroundings both far ahead and in front of you when riding. Your eyes are your best tool for safely avoiding obstacles and low traction surfaces (including, but not

limited to, wet ground, loose sand, loose gravel, and ice).

- Avoid sudden acceleration and deceleration. Never ride faster than the designed top speed (the top speed can be affected by rider weight, battery level, incline, etc.). As with other vehicles, faster speeds require longer braking distance. Sudden braking on low traction surfaces could lead to wheel slip or falls. Be cautious and always keep a safe distance between you and others when riding.
- Keep both hands on the handlebar and do not carry cargo of any kind. DO NOT use a cell phone, camera, headphones, earbuds or perform any other activities while riding. DO NOT ride downhill.
- Do not touch moving or spinning wheels. Keep your hair, clothing, or similar articles from coming in contact with the moving parts.
- Please get off the kickscooter and walk along with it when you encounter special road surfaces such as speed bumps and potholes.

Who Should Not Ride:

I. Anyone under the influence of alcohol, drugs, or intoxicants.

II. Anyone who suffers from diseases (especially in the head, heart, back and neck) that put them at risk if they engage in strenuous physical activity.

III. Anyone who has a health condition that would interfere with their ability to maintain balance.

IV. Anyone whose age, height and weight is outside the stated limits (see *Specifications*).

V. Those with compromised mental abilities who cannot understand the risks and proper operation of the vehicle.

Safe Use:

- Do not ride the kickscooter when the ambient temperature exceeds the operating temperature of the product (see *Specifications*), because low/high temperatures can decrease vehicle performance and even lead to accidents.
- Always park with the kickstand on a flat and stable surface. Once the kickscooter is on its stand, check its stability to avoid any risk of falling (by slip, wind or slight jolt). Do not park in a busy area,

but rather along a wall.

- It is recommended to conduct regular maintenance of the kickscooter (see *Maintenance*).
- Please read the User Manual before charging the battery (see *How to Charge*).

⚠ WARNING

- **Only use the original charger. Do not charge when the battery is wet or damaged.**
- **Never allow your child to touch any vehicle parts with gaps such as rear fender, wheels, etc. Do not touch the brake or hub motor after riding, so as to avoid burns due to increased temperature.**

3. Assembly and Activation

⚠ WARNING

Please check to make sure the kickscooter is powered off before assembly.

1. Insert the stem to the bottom and adjust the handlebar direction to be perpendicular to the front wheel.
2. Tighten the two screws on the clamp to make sure it is securely installed.

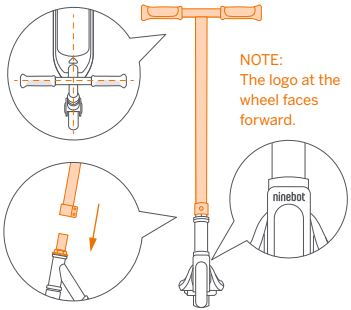

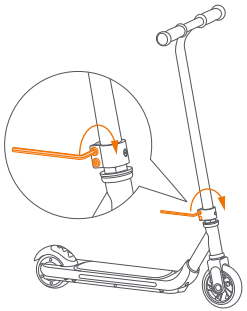

Note:

The screw should be placed behind.

Activation

Please scan the QR code to learn how to activate the vehicle before riding, otherwise the vehicle speed will be limited to 3.1 mph (5km/h).

4. Learn to Ride

* When the indicator light turns red, please charge immediately.

⚠ WARNING

Always wear a helmet and other protective gear to minimize any possible injury in the learning process. To reduce the risk of injury, adult supervision is required.

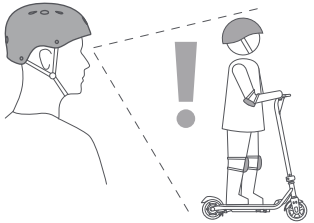

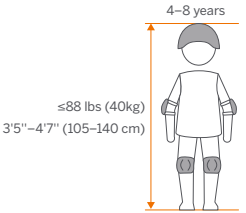

1. Start up: Place a single foot on the footboard to start the kickscooter, then you will hear one beep as the prompt.
2. Cruise: Hold the handlebar firmly with both hands and kick to start up. During the cruising, place both feet on the footboard and keep your balance.

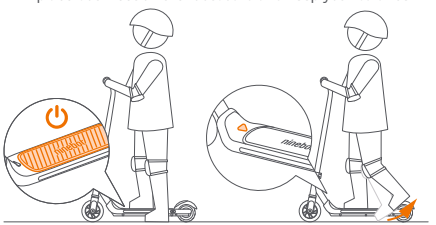

Switch Speed Mode

In the power-on state, when the kickscooter is still, you can step on the rear fender twice to switch the speed mode.

Note:

For your safety, the hub motor will not start if the speed is less than 1.2 mph (2 km/h).

3. Accelerate and decelerate: Within 6.2 mph (10 km/h), continuously kick to accelerate. Step on the rear fender to brake.
4. Turn: To turn, shift your body and turn the handlebar slightly.

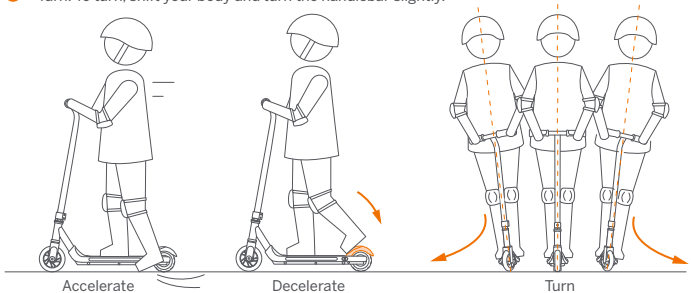

⚠ WARNING

Stay alert and avoid abrupt acceleration or deceleration. Otherwise you risk serious injury due to imbalance, loss of traction and falls. DO NOT perform stunts of any kind. Both tires must remain on the ground at all times.

5. Get off: When the kickscooter has stopped cruising, step off one foot at a time. Be extra cautious when dismounting for the first time. Take both feet off the footboard for 30 seconds and with kickscooter will automatically power off.

⚠ WARNING

Stay calm and DO NOT jump off the kickscooter.
DO NOT touch the hub motor to avoid scald.

5. How to Charge

CAUTION

The charger is not a toy. Children should not be allowed to touch the charging device, the supervising adult needs to handle charging. Before and during charging, make sure the kickscooter is turned off.

Charging steps

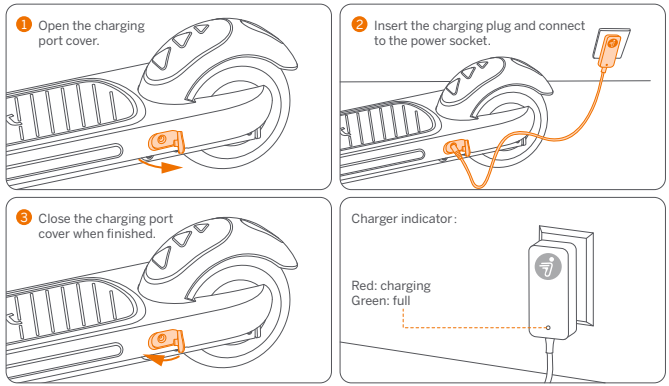

⚠ WARNING

- Use only the charger specified by the manufacturer. Other types can burst and catch fire.
- Do not attempt to charge your kickscooter if the charger or the power outlet is wet.
- When there is abnormal smell, sound or light display, stop charging immediately and contact after-sales service.
- Keep away from flammable and explosive materials when charging, and place the kickscooter in a place out of the reach of children.
- When not charging, disconnect the charger from the power socket.

6. Specifications

	Item	Ninebot eKickScooter ZING A6
Weight and Size	Net Weight	Approx. 10.1 lbs (4.6 kg)
	Length × Width × Height	Approx. 25.6 × 12.6 × 33.5 inch (650 × 320 × 850 mm)
Rider Requirement	Max. Payload	88 lbs (40 kg)
	Recommended Age	4–8 yrs.
	Recommended Height	3'5"–4'7" (105–140 cm)
Vehicle Parameters	Speed Mode (Max Speed)	First-gear speed: 5.0 mph (8 km/h), second-gear speed: 6.2 mph (10km/h)
	Typical range[1]	Approx. 3.1 miles (5 km)
	Traversable Terrain	Flat surface, paved road; obstacles < 0.4 in (1 cm); gaps < 0.4 in (1 cm)
	Operating Temperature	14–104°F (-10–40°C)
	Storage Temperature	-4–122°F (-20–50°C); 41–86°F (5–30°C) recommended
	IP Rating	IPX4
	Charging Time	Approx. 3 h
Battery Pack	Battery Type	Lithium-ion battery
	Nominal Voltage	10.8 V ⎓
	Maximum Voltage	12.6 V ⎓
	Charging Temperature	32–113°F (0–45°C); 50–95°F (10–35°C) recommended
	Nominal Capacity / Energy	2500 mAh/27 Wh
	Battery Management System	Over-heating, short circuit, over-current and over-charge protection
Motor	Nominal Power	50 W
	Max. Power	80 W (0.08 kW)
Battery Charger	Input Voltage	100–240V~
	Rated Output	11.6 V⎓ , 1.0 A
	Output Power	11.6 W (0.01 kW)
Others	Braking Method	Rear-fender brake
	Tires	Front wheel: PU perfusion, Rear wheel: Rubber solid
	Frame Material	Steel
	Overcurrent protection value	7.5 A
	Handlebar Material	TPR

[1] Typical range: tested while riding with a full battery, 61 lbs (30 kg) load, 77°F (25°C), 60% of max. speed on average on pavement.
* For the first ride, the default speed mode is the first-gear mode. When the kickscooter powers off, the speed mode setting will be kept till the next time you turn it on.

7. Maintenance

Maintenance should be carried out by an adult regularly.

Cleaning

Use a soft and wet cloth to clean. Stains hard to remove can be scrubbed with a toothbrush and toothpaste, then wiped off with a soft and wet cloth.

To prevent jamming to the wheels, wheel bearings, or brakes, please clean and check these areas (as shown in the gray highlighted areas below) for dirt and other foreign objects.

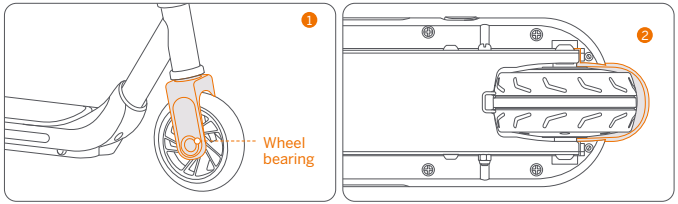

First clean up the foreign objects, and then wipe clean with a soft wet cloth. Lubricate both sides of the bearing with lubricating oil or machine oil. If the problem still exists, please contact customer service. **CAUTION:** To avoid the accumulation of foreign objects, DO not ride on muddy, dusty, grassy or slippery roads. Do not clean your kickscooter with alcohol, gasoline, acetone, or other corrosive/volatile solvents. These substances may damage the appearance and internal structure of your kickscooter. Do not wash your kickscooter with a power washer or hose.

⚠ WARNING

- Do not dispose of this product in a landfill, by incineration, or by mixing with household trash. Serious danger/injury can occur because of the electrical components.
- Before cleaning, Please check to make sure the kickscooter is powered off, the power cord is unplugged, and the rubber cap on the charging port is tightly sealed; otherwise you may damage the electrical components.

Storage

Before storage, Please check to make sure the kickscooter is powered off and fully charge it to avoid over-discharge, which will cause permanent damage. Charge the kickscooter every 30 days for long-time storage.Store in a cool and dry place indoors. Exposure to sunlight and temperature extremes (both hot and cold) will accelerate the aging process of the vehicle components and may permanently damage the battery. If the temperature of the storage environment is lower than 32°F (0°C), do not charge it until after placing it in a warm environment, preferably over 50°F (10°C).

⚠ WARNING

- Prolonged exposure to UV rays, rain and the elements may damage the enclosed materials.
- Store indoors when not in use.
- Keep away from fire!

Battery

A well-maintained battery can perform well even after many miles of riding. Charge the battery after each ride and avoid draining the battery. When at 72°F (22°C), the battery performance is at its best and the vehicle can achieve a longer range. Electronics inside the battery record the charge-discharge condition of the battery; damage caused by over-charging or over-discharge will not be covered by the Limited Warranty.

⚠ WARNING

- For information about battery and electrical waste, please contact your household waste disposal service, your local or regional waste management office, or your point-of-sale.
- The battery is not replaceable. Do not attempt to replace or disassemble the battery. Do not dismantle or puncture the casing. Keep away from metal objects to prevent short circuit.
- Risk of fire and electric shock. No user serviceable parts.
- Do not store or charge the battery at temperatures outside the stated limits (see Specifications).
- Never charge in areas forbidden by law.

Battery Charger

Regularly examine the charger for damage to the cord, plug, enclosure and other parts. If any

damage is found, stop using until it is repaired or replaced.

⚠ WARNING

Risk of electric shock. Do not disassemble the case or touch the metal contacts. Charge Li-ion batteries ONLY!

Others

- Before lifting, moving, or otherwise transporting the kickscooter, please turn it off. Handle with care and avoid violent force, such as throwing and heavy pressure. Keep away from fire and water.
- Tires supplied with the product are to be mounted on the wheel by a professional repairer. Removing the wheels is complicated and incorrect assembly can lead to instability and malfunctions.

In case of accidents or breakdown, contact an authorized repairer if the product is still under warranty. If it's not, you can contact any specialized repairer of your choice. You can ask for the list of the authorized repairers from customer service available at www.segway.com.

Efforts have been made to simplify wording in the user manual for users. Where an action appears too complicated for a user, he/she is advised to contact an authorized or a specialized repairer or customer service.

NOTICE: INSURANCE
YOUR INSURANCE POLICIES MAY NOT PROVIDE COVERAGE FOR ACCIDENTS INVOLVING THE USE OF THIS KICKSCOOTER. TO DETERMINE IF COVERAGE IS PROVIDED, PLEASE CONTACT YOUR INSURANCE COMPANY OR AGENT.

8. Certifications

For Model: ZING A6

The battery complies with UN/DOT 38.3.

European Union Compliance Statement

Important WEEE information

WEEE Disposal and Recycling Information Correct Disposal of this product. This marking indicates that this product should not be disposal with other household wastes throughout the EU.

To prevent possible harm to the environment or human health from uncontrolled waste disposal, recycle it responsible to promote the sustainable reuse of materials resources. To return your used device, please use the return and collection systems or contact the retailer where the product was purchased. They can take this product for environmental safe recycling.

Battery recycling information for the European Union

Batteries or packaging for batteries are labeled in accordance with European Directive 2006/66/EC and amendment

2013/56/EU concerning batteries and accumulators and waste batteries and accumulators. The Directive determines the framework for the return and recycling of used batteries and accumulators as applicable throughout the European Union. This label is applied to various batteries to indicate that the battery is not to be thrown away, but rather reclaimed upon end of life per this Directive.

In accordance with the European Directive 2006/66/EC and amendment 2013/56/EU, batteries and accumulators are labeled to indicate that they are to be collected separately and recycled at end of life. The label on the battery may also include a chemical symbol for the metal concerned in the battery (Pb for lead, Hg for mercury, and Cd for cadmium). Users of batteries and accumulators

must not dispose of batteries and accumulators as unsorted municipal waste, but use the collection framework available to customers for the return, recycling, and treatment of batteries and accumulators. Customer participation is important to minimize any potential effects of batteries and accumulators on the environment and human health due to the potential presence of hazardous substances.

Before placing electrical and electronic equipment (EEE) in the waste collection stream or in waste collection facilities, the end user of equipment containing batteries and/or accumulators must remove those batteries and accumulators for separate collection.

Restriction of Hazardous Substances (RoHS) Directive

This Ninebot (Changzhou) Tech Co., Ltd. product, with included parts (cables, cords, and so on) meets the requirements of Directive 2011/65/EU on the restriction of the use of certain hazardous substances in electrical and electronic equipment ("RoHS recast" or "RoHS 2.0").

Electromagnetic Compatibility

Ninebot (Changzhou) Tech Co., Ltd. declares that the equipment listed in this section are in compliance with the essential requirements and other relevant provisions of the Electromagnetic Compatibility 2014/30/EU.

The declaration of conformity can be viewed at the following address:
http://eu-en.segway.com/support-instructions

Hereby, Ninebot (Changzhou) Tech Co., Ltd. hereby declares that this device complies with the essential requirements and other relevant provisions of the Electromagnetic Compatibility 2014/30/EU and the RoHS Directive 2011/65/EU.

9. Trademark and Legal Statements

Ninebot is the registered trademark of Ninebot (Tianjin) Tech. Co., Ltd; Segway and the Rider Design are the registered trademarks of Segway Inc.; The respective owners reserve the rights of their trademarks referred to in this manual.

We have attempted to include description and instructions for all the functions of the Ninebot eKickScooter at the time of printing. However, due to constant improvement of product features and changes of design, your scooter may differ slightly from the one shown in this document. Visit www.segway.com to download the latest user materials.

Please note that there are multiple Segway and Ninebot models with different functions, and some of the functions mentioned herein may not applicable to your unit. The manufacturer reserves the right to change the design and functionality of the scooter product and documentation without prior notice.

©2021 Ninebot (Beijing) Tech Co., Ltd. All rights reserved.

Legal Statement

IMPORTANT: Ninebot ekickScooter (the "product") is an off road product rather than a means for transportation. Be aware, the user shall agree to read the entire user manual and fully understand its content (especially the parts related to the safety riding).

The "Ninebot parties" mentioned above and below is the Manufacture ("Ninebot"), Segwayseoul Inc. ("Segway") and their affiliates (including but not limited to their parent company, subsidiary, affiliated companies, predecessor, subsequent company, administrators, successors, assigns, officers, directors, managers, employees, members, shareholders, and agents, attorneys, insurers).

1. This product can be dangerous to a user, other persons, and property in proximity to that. The user shall assume all the risks and losses in connection with the product (especially for those related to and/or arising out of violation of the instructions about warnings and caution statements). Such risks include but not limited to loss of control, failure of the product, and/or collision). The consequences for such an incident can be severe, including but not limited to injuries, bodily injuries, death, and/or damages to property. Ninebot parties shall not be liable for any claim, liability, and loss related to such consequences if it is due to the user's assumption of risk.

2. The product is a means of entertainment and play. The user may not have the necessary and sufficient experience and skills to ride it, especially in complex environments and/or undesirable road. Such risk may increase if the user has physical and/or mental impairment or disability. Such risk may also increase if the user is not sufficiently familiar with the functions, features and performance of the product. Thus, new users shall learn and practice how to use this product properly and safely.
3. The user shall regularly and periodically, as the circumstance requires, inspect and maintain the product. The user shall also conduct reasonable examination and inspection of the product every time before riding it. For instance, every time before riding the product, the user shall check and examine tire performance, battery level, and all functional parts. If abnormality, discoloration or change of color of material (especially in an area that receives high stress when the product is in motion or junction), scratch, crack, loose fasteners, and/or missing parts (such as screw, bolts and/or nut) which strongly indicates that it is not safe to ride the product.
4. Since it is impossible to predict and/or anticipate all and every scenario, condition, and/or circumstances under which a product user may be exposed to risk and danger, the User Manual is not intended to be an exhaustive list on how to ride the product safely and/or avoid hazards related to the product. So, in addition, to adhere to the instructions, the user shall also ride and/or use the product with responsibility, carefulness, precaution, and best judgment.
5. The users shall checkffnd obey the local laws or regulations over the product. The laws and regulations may be different in different jurisdictions. Apart from the others, such laws and regulations may include:

   a.A helmet may be legally required by local law or regulation in your jurisdiction.

   b.Your product is not be allowed to be driven on a motorway or highway.

   c. You may obtain more information related to legal requirements on the product from your local government.
6. The users shall immediately check whether the product and its accessories are in good condition upon receipt of the product.
7. All the separate components and parts of the products must be properly installed per the User Manual. Inappropriate installation and/or assembly may significantly increase the risk of loss of control, product failure, collisions, and falls. The product may contain removable components and small parts. Please keep them out of the reach of children to avoid choking hazards.
8. Do not dispose of this product in a landfill, by incineration, or by mixing with household trash.

Serious danger/ injury can occur because of the electrical components and the battery. For information about battery and electrical waste, please contact your household waste disposal service, your local or regional waste management office, or your point-of-sale. The user shall not use any non-original accessories or dismantle or modify the product without authorization. All damages, injuries, and damages to property arising from that place will be your sole responsibility and risk.

9. Ninebot parties reserves the right to make changes to the product, release firmware updates, and update this manual at any time. Ninebot parties may make improvements and changes to this user manual necessitated by typographical errors, inaccuracies of current information, or modifications to programs and/or equipment at any time and without notice. Such changes will, however, be incorporated into new editions of this user manual. All illustrations are for illustration purposes only and may not accurately depict the actual device. Actual product and functions may vary. Due to the update of the product, there may be some deviations in color, appearance, and other aspects between the product listed in this manual and the product you purchased. Please refer to the actual product.
10. This document should be considered as a permanent part of the product, and it shall be provided to the user together with the product all the time.

Thank you again for choosing Ninebot eKickScooter!

10. Contact

Contact us if you experience issues relating to riding, maintenance and safety, or errors/faults with your scooter.

Asia Pacific

China Mainland: Ninebot (Beijing) Tech Co., Ltd.

Room B201, B202, B6 Bldg. Zhongguancun Dongsheng Technology Park (Northern Territory), No. 66, Xixiaokou Rd,

Haidian Dist., Beijing, China.

Tel: 400-607-0001/86-10-8482-8002

E-mail: apac_sales@ninebot.com

South Korea: Segwayseoul Inc.

Room 605-606,80, Jomaru-ro 385beon-gil, Bucheon-si, Gyeonggi-do, Republic of Korea.

Tel: 82-70-4068-8002

E-mail: korea-service@ninebot.com

Have your scooter serial number on hand when contacting Ninebot parties.

You can find the serial number on the underside of your scooter.

POWERED BY SEGWAY

The picture is for illustration purposes only. The actual product may vary.

Ninebot eKickScooter ZING A6
ユーザーマニュアル

ninebot®

危害のリスクを減らすために、大人の監督が必要です。初めて乗る際安全のため本製品にはスピードリミットがかかっています。初期値での制限速度は 5 km/h (3.1 mph)、インジケータライトは点滅、ブザー警告音ありの設定になっています。必ずキックスクーターの QR コードをスキャンして、キックスクーターをアクティベート方法を確認してください。お子様が乗る前に、ユーザーマニュアルをよく読んで、組み立て方と使い方を理解してください。本書は本製品の永続的な一部であるため、処分しないでください。

Ninebot eKickScooter（マニュアルでは「キックスクーター」としています）をお買い上げいただきありがとうございます！
本キックスクーターはスムーズで安全な乗車のために特別に設計されています。電動式および従来のキックスクーターのスタイルを兼ね備えています。斬新な乗り心地のキックスクーターで気軽に滑るようなライディングエクスペリエンスをお楽しみください。

1. 部品と機能

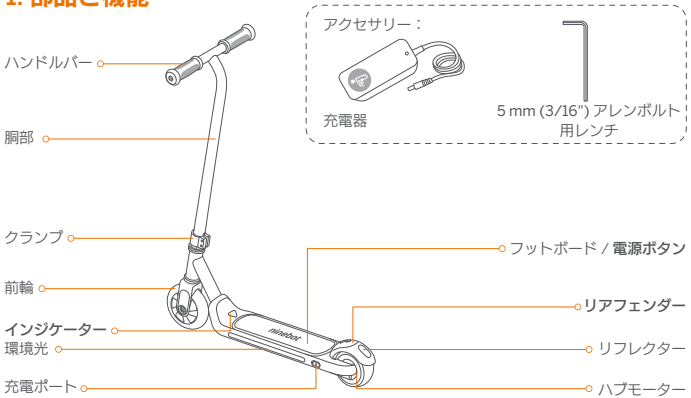

電源ボタン：
片足をフットボードに乗せ、キックスクーターを始動さると、ビープ音のお知らせが鳴ります。両足をフットボードから 30 秒間離すと、キックスクーターは自動的に電源オフとなります。

リアフェンダー：

- **スピードモードスイッチ：**電源をオンにした状態でキックスクーターが停止している際、リアフェンダーを 2 回踏み込むとスピードモードが変わります。
- **ブレーキ：**乗車時リアフェンダーを踏み込むとブレーキが掛かります。

インジケーター
インジケータの色により、バッテリーレベルまたは異常をお知らせしています。

バッテリーレベル：	10% 以上	10% 未満	未アクティベートまたは異常警告
インジケーターの色	白	赤	赤

注：バッテリー残量が 10% 未満になると、インジケーターの点滅が止まり、速度は 5.0 mph（8 km/h）に制限されます。

インジケータの点滅により、異なるスピードモードを示します。

スピードモード	ギア第 1 速スピード	ギア第 2 速スピード
最高速度	8 km/h (5.0 mph)	10 km/h (6.2 mph)
インジケーター	点灯し、ビープ音が 1 回鳴る	ゆっくり点滅し、ビープ音が 2 回鳴る

お知らせ通知

状態	ビープ音音案内
未アクティベート	短く 3 回鳴る
バッテリー温度が上がりすぎ	短く 2 回鳴ったあと、長く 1 回鳴る
バッテリー温度が下がりすぎ	短く 2 回鳴ったあと、長く 2 回鳴る
スピード 10 km/h (6.2 mph) 以上	長く 2 回鳴る
バッテリーレベル：10% 未満	短く 2 回鳴る
引き出してチャージャーにつなぐ必要あり	短く 1 回鳴る
パワーオン	短く 1 回鳴る
パワーオフ	長 1 回

2. 乗車のための安全項目

1. 本製品はレクリエーション用のみです。移動用ではありません。設計されている目的に沿わないキックスクーターの改造はお止めください。乗り方の習得には、練習が必要です。転倒や衝突により使用者や第三者に危害を負わせることを避けるよう、注意して利用してください。
2. Ninebot の当事者はライダーの未経験者または本書の指示に対する未遵守によって引き起こされる怪我、危害、または法的紛争については責任を負いません。
3. キックスクーターに乗るときはいつでも、制御不能、衝突や転倒などによって怪我をする危険があることを念頭においてください。リスクを低減するには、すべての「注意事項」および「⚠警告」を読み、それに従ってください。本書の指示と警告に従ってリスクを低減することはできるが、すべてのリスクを排除することはできないことをご理解ください。乗る際は常識を働かせてください。
4. 本製品は、大人のみが組み立て、調整を行ってください。キックスクーターには、窒息の危険をもたらす可能性のある小さな部品が含まれています。窒息を避けるために、プラスチック製のカバーをお子様に触らせないでください。子供は、親により常に監視される必要があります。4 歳未満の子供は本製品に近づけないでださい。
5. ライダーおよび監督者が本書を注意深く読んでいない限り、単独でキックスクーターに乗らせないでください。乗車における練習は、保護者の責任となります。乗車になれるまで、キックスクーターの基本的な操作を補助してください。乗車の際、ヘルメットや他の保護具を着用するようにしてください。製品を他の人に譲渡する際、ユーザーマニュアルも一緒に渡してださい。

⚠ 警告

保護具を着用してください。公道では使用しないでください。絶対に牽引はしないでください。雨天時の走行、水たまりの走行はお止めください。体重が 40kg を超えるお子様は対象外です。

乗車に適する路面と環境：

- 本キックスクーターは、平らで乾燥した舗装路面に乗るために設計されています。広々とした屋外で乗ってください。周囲に子ども、歩行者、ペット、スケートボード、バイク、キックスクーター、他のライダー、障害物となり得るものがないようにしてください。

- 道路、自動車の近く、急な坂道や階段の近く、プールやその他の水域では絶対に使用しないでください。建設現場、突然の地表の変化、排水口、窪み、隙間、消火栓、駐車中の車、スピードバンプなどの障害物を避けてください。緩い地面（岩、砂利、砂など）で乗らないでください 。
- 夜明け / 夕暮れや夜間など、極端な温度や視界の悪い条件下で乗らないでください。雪や雨の中では乗らないでください。水に浸すと、バッテリーが損傷したり、発火したり、爆発したりすることがあります。

⚠ 警告

キックスクーターが異音を発したり、アラームを鳴らしたりする場合は、すぐに乗車を中止してください。乗車時、常にハンドルバーから手を離さないようにし、片手または片足で乗車しないでください。

乗車前：

事故による怪我を防ぐため、保護者が次の通り乗車前に確認するようにしてください：

- 車両本体およびタイヤの状態など。ハンドルバー胴部、リアフェンダー、ネジの緩みまたは損傷などを確認してください。
- 電池残量：インジケータが赤になると正常な動作を保つためのキックスクーターの電池残量が十分ではないことを示します。危険が発生しないよう早めに充電してください。

乗車時：

- 1 人のみ乗るようにしてください！
- キックスクーターに乗るときは必ずヘルメットや（膝パッドや肘パッドなどの）他の保護具を着用してください。あごストラップに適切に締め、頭の後ろを保護する自転車またはスケートボードの認証済ヘルメットを着用してください。
- 規制を無視しないでください。なじみのないエリアに入るときは、速度を落としてください。木、柱、またはフェンスがあるエリアに乗るときは注意してください。曲がるときは常に減速してください。
- 乗車時には、前方と近辺の周りに注意してください。障害物や滑りやすい路面（湿った地面、緩んだ砂、緩んだ砂利、氷を含むがこれらに限定されない）を安全に回避するのは、あくまで目視が重要になります。

- 急激な加減速は避けてください。設計された最高速度よりも速い速度で乗らないでください（最高速度は、ライダーの体重、バッテリー残量、坂などの影響を受ける可能性があります）。他の車両と同様に、速いほどブレーキ距離が長くなります。滑りやすい路面で急ブレーキをかけると、横滑りや転倒につながる可能性があります。乗るときは常に注意して、他人との安全距離を保ってください。
- ハンドルバーを両手で持ち、いかなる荷物も運ばないでください。運転中は、携帯電話、カメラ、ヘッドホン、イヤホンの使用、ながら運転をしないでください。下り坂で乗らないでださい。
- 動いている車輪や回転している車輪には触れないでください。髪の毛、衣類、または類似の物品が可動部分に接触しないようにしてください。
- スピードバンプやポットホール等、路面に特別な隆起がある場合は、キックスクーターから降り、手で押して歩いてください。

乗車に適さない人：

I. アルコール、薬物、または中毒状態の影響下にある人。

II. 激しい運動をすると危険にさらされる病気（特に頭、心臓、背中、首）を患っている人。

III. バランスを維持する能力を妨げる健康状態にある人。

IV. 年齢、身長、体重が規定の制限を超えている人（仕様書を参照）。

V. 乗車のリスクと正しい乗り方を理解できない、精神的能力が低下している人。

安全利用：

- 周囲温度が製品の動作温度（仕様書を参照）を超える場合は、キックスクーターに乗らないでください。低温／高温は車両性能を低下させ、さらに事故にもつながります。
- 常に平らで着実な路面にキックスタンドを立てて駐車してください。スタンドを立てた後、転倒のリスク（滑り、風、またはわずかな衝撃による）がないよう、キックスクーターの安定性をチェックしてください。混雑した場所は避け、壁に沿って駐車してください。
- キックスクーターは、定期的にメンテナンスを行うことをお勧めします（メンテナンスを参照）。
- バッテリーを充電する前に本書をお読みください（充電方法を参照）。

⚠警告

- **付属の充電器のみを使用してください。電池が濡れていたり、損傷したりしている場合充電しないでください。**
- **お子様に、リアフェンダー、車輪などの隙間のある部品に絶対に触れさせないでください。乗車後は、高温による火傷を避けるために、ブレーキやハブモーターに触れないでください。**

3. 組み立てとアクティベーション

⚠ 警告

組付け前に、キックスクーターの電源が入っていないことをご確認ください。

❶ 胴部を本体に差し込前輪と合うようにハンドルバーの向きを調整します。

❷ クランプの 2 つのネジをしっかり締め、確実に固定してください。

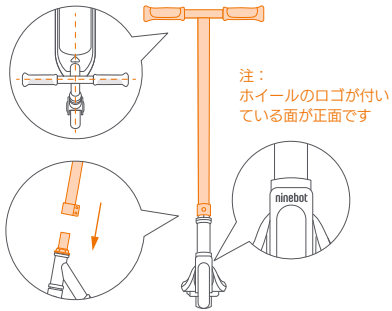

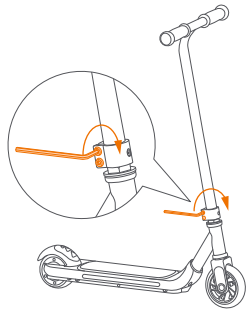

注：

ネジは後ろ向きに締めめてください。

アクティベーション

乗車前に QR コードをスキャンして、車両のアクティベート方法をご確認ください。初期値での車両のスピードリミットは、5km/h (3.1 mph) となっています。

4. 乗り方

＊ インジケーターが赤になったら、すぐに充電してください。

⚠ 警告

習得の過程に起こり得る危害を最小限に抑えるために、常にヘルメットとその他の保護具を着用してください。危害のリスクを減らすために、大人の監督が必要です。

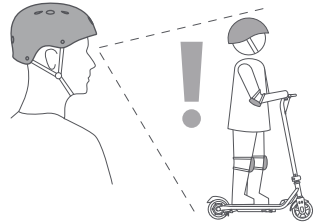

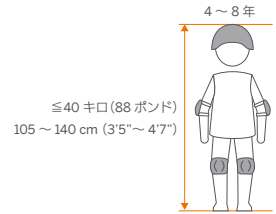

❶ 走行開始：片足をフットボードに乗せ、キックスクーターを始動さると、ビープ音のお知らせが鳴ります。

❷ 走行：ハンドルバーを両手でしっかり持ち、キックして発進します。キックスクーターが走行を開始したら、フットボードに両足を置き、バランスを保ちます。

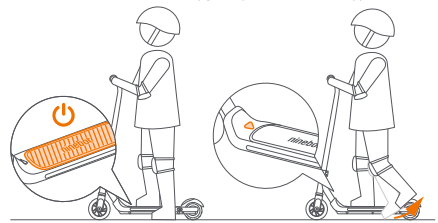

スピードモード変更

電源をオンにした状態でキックスクーターが停止している際、リアフェンダーを 2 回踏み込むとスピードモードが変わります。

注：

安全のため、スピードが 2 km/h (1.2 mph) 未満の場合ハブモーターは起動しません。

3. 加速と減速：10 km/h (6.2 mph) 内で、キックを続けることにより加速します。ブレーキは、リアフェンダーに足を載せてかけます。
4. 旋回：曲がるには、体を動かしてハンドルバーを少し回します。

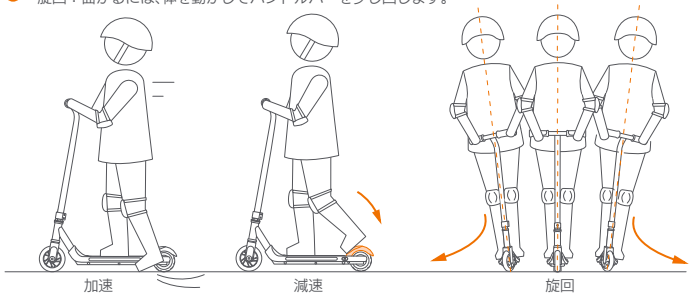

⚠ 警告

注意を怠らず、急な加速や減速を避けてください。そうしないと、不均衡、牽引力の低下、転倒による重傷を負う危険があります。いかなる種類のスタントを行わないでください。両方のタイヤは常に地面から離れないようにしてください。

5. 降車：キックスクーターが動きを停止したら、片足ずつ降ります。初めて降車するときは特に注意してください。両足をフットボードから 30 秒間離すと、キックスクーターは自動的に電源オフとなります。

⚠ 警告

落ち着いて乗車し、キックスクーターから飛び降りないでください。
つまりを避けるため、ハブモーターには触れないでください。

5. 充電方法

注意事項

充電器はおもちゃではありません。子どもが充電器を触らないようにし、保護者が充電を行ってください。充電前および充電中に、キックスクーターの電源がオフになっていることを確認してください。

充電の手順

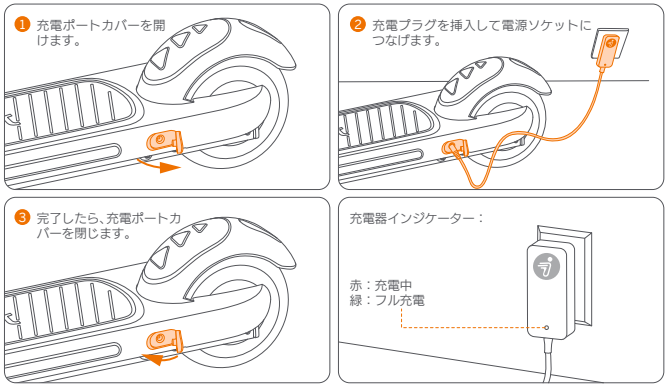

⚠ 警告

- メーカーの指定の充電器のみを使用してください。他のタイプを使用すると、爆発して発火する可能性があります。
- キックスクーター、充電器、または電源コンセントが濡れている場合は、キックスクーターを充電しないでください。
- 異常な臭い、音または光がある場合は、すぐに充電を停止し、お客様相談室までお問い合わせください。
- 充電するときは、引火性や爆発性の物質から遠ざけ、子供の手の届かない場所にキックスクーターを置いてください。
- 充電しないときは、充電器を電源ソケットから外してください。

6. 仕様書

	項目	Ninebot eKickScooter ZING A6
重量とサイズ	本体重量	約 4.6 キロ (10.1 ポンド)
	長さ × 幅 × 高さ	650 × 320 × 850 mm (約 25.6 × 12.6 × 33.5 インチ)
ライダーの要件	制限重量	40 キロ (88 ポンド)
	対応年齢	4 ～ 8 歳
	対応身長	105 ～ 140 cm (3'5"～ 4'7")
車両パラメーター	スピードモード (最大速度)	ギア第 1 速スピード：8 km/h (5.0 mph)、ギア第 2 速スピード 10 km/h (6.2 mph)
	航続可能距離 [1]	約 5 km (3.1 マイル)
	通過可能な地形	平らな表面、舗装された道路：1 cm (0.4 インチ) より大きい障害物、1 cm (0.4 インチ) より大きい段差
	動作温度	-10 ～ 40℃ (14 ～ 104℉)
	保管温度	-20 ～ 50℃ (-4 ～ 122℉)、推奨：5 ～ 30℃ (41 ～ 86℉)
	IP レーティング	IPX4
	充電時間	約 3 時間
バッテリーパック	バッテリータイプ	リチウムイオン電池
	公称電圧	10.8 V ⎓
	最大電圧	12.6 V ⎓
	充電環境温度	0 ～ 45℃ (32 ～ 113℉)、推奨：10 ～ 35℃ (50 ～ 95℉)
	公称容量 / エネルギー	2500 mAh/27 Wh
	バッテリー管理システム	過熱、短絡、過電流、過充電保護
モーター	公称出力	50 W
	最大出力	80 W (0.08 kW)
充電器	入力電圧	100 ～ 240V~
	定格出力	11.6 V⎓、1.0 A
	出力電力	11.6 W (0.01 kW)
その他	ブレーキ方式	リアフェンダーブレーキ
	タイヤ	前輪 PU パフュージョン、後輪：硬質ゴム
	フレーム素材	スチール
	過電流保護値	7.5 A
	ハンドルバー素材	TPR

[1] 航続可能距離：フル充電、30 キロ (61 ポンド) の負荷、25℃ (77℉)、舗装路面に最高速度の 60% の平均速度で走行中にテストされています。
* 初めて乗車の際、既定のスピードモードはギア第 1 速モードになっています。キックスターターの電源がオフになると、スピードモード設定は次回電源を入れるまで記憶されます。

7. メンテナンス

メンテナンスは、大人が定期的に行ってください。

クリーニング

柔らかく湿った布で拭いてください。除去しにくい汚れは、歯ブラシと歯磨き粉でこすり落としてから、柔らかく湿った布で拭き取ってください。

ホイール、ホイールベアリング、またはブレーキへ物が詰まるのを防止するために、これらの部分 (以下にグレーで強調されている部分) を清掃し、点検して、泥や他の異物がないかチェックしてください。

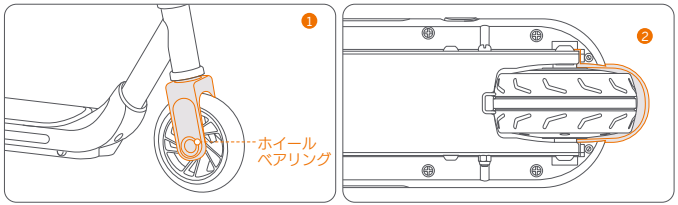

異物をとってから、柔らかい湿った布で掃除してください。ベアリングの両サイドに潤滑油か機械油を塗ってください。問題が残る場合、カスタマーサービスに連絡してください。**注意：**異物の堆積を防止するために、泥だらけの道、埃だらけの道、草に覆われている道、すべりやすい道で乗車しないでください。キックスクーターをアルコール、ガソリン、アセトン、または他の腐食性 / 揮発性溶剤で掃除しないでください。これらの物質は、キックスクーターの外観や内部構造を損傷する可能性があります。キックスクーターをパワーウォッシャーまたはホースで洗わないでください。

⚠ 警告

- この製品を埋め立て、焼却、または家庭ごみと混ぜて廃棄しないでください。電気部品のため、重大な危険 / 危害が発生する可能性があります。
- 清掃する前に、キックスクーターの電源がオフになっていること、電源コードが接続されていないこと、および充電ポートのゴム製キャップがしっかりと締めてあることを確認してください。、電気部品が損傷する可能性があります。

保管

しまう前に、キックスクーターの電源を切り、修復不能なな損傷を引き起こす過放電を避けるため完全に充電してください。長期保管の際、キックスクーターは 30 日ごとに充電してください。屋内の冷暗所で保管してください。日光と極端な温度(高温と低温の両方)に曝されると、車両コンポーネントの劣化が加速し、バッテリーに修復不能な損傷を与える可能性があります。保管環境の温度が 0℃(32℉) 未満の場合は、暖かい環境、好ましくは 10℃(50℉)以上の環境に置かれるまで充電しないでください。

⚠警告

- 紫外線、雨その他に長時間さらされると、材質を損傷する恐れがあります。
- 使用しないときは室内に保管してください。
- 火に近づけないでください！

バッテリー

手入れの行き届いたバッテリーは、何マイルも走行しても十分に機能します。各ライド後にバッテリーを充電し、バッテリーの消耗を避けます。22℃(72℉)では、バッテリーの性能は最高になり、車両はより長い距離を走行できます。バッテリー内の電子機器は、バッテリーの充放電状態を記録します。過充電または過放電による損傷は、限定保証の対象にはなりません。

⚠警告

- バッテリーおよび電気廃棄物の詳細については、家庭廃棄物処理サービス、地元または地域の廃棄物管理事務所、または販売地点までお問い合わせください。
- バッテリーは交換できません。バッテリーの交換や分解はしないでください。外枠を分解したり穴を開けたりしないでください。短絡を防ぐために、金属製の物体に近づけないでください。
- 火災や感電のリスクがあります。使用者での修理が可能な部品はありません。
- バッテリーを規定温度(仕様書を参照)以上の温度で保管または充電しないでください。
- 法律で禁止されているエリアでは絶対に充電しないでください。

充電器

充電器のコード、プラグ、外枠などに損傷がないか定期的に点検してください。損傷が見つかった場合は、修理または交換されるまで使用を中止してください。

⚠警告

電気ショックのリスクがあります。外枠を分解したり、金属製の物体に接触させたりしないでください。リチウムイオン電池のみを充電してください！

その他

- キックスクーターを持ち上げたり、移動したり、輸送する前に、電源を切り、キックスクーターを折りたたんでください。注意して取り扱い、投げたり重い圧力をかけたりするなど激しい力を避けてください。火や水に近づけないでください。
- 同梱のタイヤは専門の修理業者によりホイールに装着されます。ホイールの取り外しは複雑であり、誤った組み立ては不安定性と誤動作につながる可能性があります。

事故や故障が発生した場合でも、保証期間内であれば正規の修理業者にご連絡ください。保証期間外であれば、いずれの専門の修理業者を選択しても良いです。www.segway.com で、お客様相談室から認定修理業者のリストを入手いただけます。

ユーザーマニュアルでは、わかりやすさを重視し簡略な言葉を用いるようにしています。ユーザーにとって操作が複雑すぎると思われる場合は、認定または専門の修理業者またはお客様相談室までご連絡いただくことをお勧めします。

注意：保険

保険契約では、このキックスクーターの使用に関連する事故の補償が範囲外である場合があります。補償範囲を明確に把握するには、保険会社または代理店までお問い合わせください。

8. 認証

モデル：ZING A6
バッテリーは UN/DOT 38.3 に準拠しています。

欧州連合のコンプライアンス声明
重要な WEEE 情報

WEEE の廃棄およびこの製品のリサイクル情報正しい廃棄方法。このマークは、この製品が EU 全域の他の家庭廃棄物と一緒に処分してはいけないないことを示しています。
制御されていない廃棄物処理による環境または人間の健康への考えられる悪影響を防ぐために、それをリサイクルして、持続可能な材料資源の再利用を推進してください。使用済みのデバイスを返品するには、返品および回収システムを使用するか、製品を購入した販売店に連絡してください。販売店は環境にやさしいリサイクルのためにこの製品を受け取ります。

欧州連合のバッテリーリサイクル情報

バッテリーまたはバッテリーのパッケージは、バッテリーと蓄電池および廃棄のバッテリーと蓄電池に関する欧州指令 2006/66/EC および修正案 2013/56/EU に従ってラベル付けされています。指令は、EU 全体で適用される、使用済みバッテリーと蓄電池の返却とリサイクルのフレームワークを定めています。このラベルはさまざまなバッテリーに貼付されており、バッテリーが廃棄されるのではなく、この指令に従って寿命が尽きたときに回収されます。
欧州指令 2006/66/EC および修正案 2013/56/EU に従って、バッテリーと蓄電池は、寿命が尽きた時に別々に収集されて、リサイクルされることを示すラベルが付けられています。バッテリーのラベルには、バッテリーに関係する金属の化学記号（鉛の場合は Pb、水銀の場合は Hg、カドミウムの場合は Cd）が含まれている場合もあります。ユーザーは、バッテリーと蓄電池を分別されていない一般廃棄物として処分してはならず、お客様が利用できる収集フレームワークを使用して、バッテリーと蓄電池の返却、リサイクル、および処理を行う必要があります。バッテリーと蓄電池が危険物質の潜在的存在により環境や人

体の健康に及ぼす潜在的効果を最小限に抑えるために、お客様の関与は重要です。
電気および電子機器（EEE）を廃棄物収集場所または廃棄物収集施設に出す前に、電池や蓄電池を含む器具の最終ユーザーは収集するために電池や蓄電池を取り外さなければなりません。

有害物質の制限（RoHS）に関する指令

この Ninebot（ 常州）テクノロジー株式会社製の製品及び部品（ケーブル、コードなど）は、電気および電子機器における特定の危険物質の使用制限に関する指令 2011/65/EU の要件を満たしています（「RoHS リキャスト」または「RoHS 2.0」）。

電磁両立性

Ninebot（常州）テクノロジー株式会社は、このセクションに記載されている機器が、電磁両立性 2014/30/EU の必須要件およびその他の関連規定に準拠していることをここに明言します。

準拠宣言は次の URL でご確認いただけます：http://eu-en.segway.com/support-instructions

Ninebot（常州）テクノロジー株式会社は、このデバイスが、電磁両立性 2014/30/EU、および RoHS 指令 2011/65/EU の必須要件およびその他の関連規定に準拠していることをここに明言します。

9. 商標および法的声明

Ninebot は Ninebot (天津) テクノロジー株式会社の登録商標です。Segway およびライダーデザインは Segway 株式会社の登録商標です。それぞれの所有者は、本書で言及されている商標の権利を留保します。

作成時には、Ninebot eKickScooter のすべての機能の説明と指示を含めるように努めました。ただし、製品の機能が常に改善され、デザインが変更されているため、スクーターはこのドキュメントに示されているものとは若干異なる場合があります。www.segway.com に最新のユーザーマニュアルをダウンロードしてください。

機能が異なる Segway と Ninebot の型番が複数あり、ここに記載されている機能の一部がお使いのユニットに適用されない場合があることに注意してください。メーカーは、スクーター製品とドキュメントのデザインと機能を事前の通知なしに変更する権利を留保します。

©2021 Ninebot (Beijing) Tech Co., Ltd. All rights reserved.

法律に関する声明

重要：Ninebot ekickScooter(以下、「製品」と言う)は輸送手段ではなく公道以外の道で使用される製品です。ユーザーマニュアル全体に目を通し、内容(特に安全に利用するための部分)を完全に理解することに、ユーザーは同意するものとしますので、ご注意ください。

上述または以下の「Ninebot の当事者」はメーカー(以下、「Ninebot」と言う)、Segwayseoul Inc.(以下、「Segway」と言う)およびその関連会社のことを指します(これには、親会社、子会社、関連会社、前身会社、後続会社、管理者、後継者、指定者、担当官、ディレクター、マネージャー、従業員、メンバー、株主、エージェント、弁護士、保険会社が含まれますが、これらに限定されません)。

1. この製品はユーザー、他の人、隣接の財産にとって危険になることがあります。ユーザーは製品と関連して生じるリスクや損失 (特に警告に関する指示や注意に関する表明に関連するかそれらに違反して生じるもの)すべてを仮定しなければなりません。このようなリスクは、制御不能、製品の欠陥、衝突が含まれますが、これらに限定されません。このような事故の結果は深刻なることがあります。これらには、負傷、怪我、死亡および / または財産の損傷が含まれますが、これらに限定されません。Ninebot の当事者は、ユーザーが仮定したリスクによるこのような結果に関連する要求、責任、損失に責任を負わないものとします。
2. 製品は娯楽と遊戯の手段です。ユーザーは使用するために必要な充分な経験とスキルを保持していない可能性があります。特に複雑な環境および / または環境の整っていない道で注意が必要です。ユーザーが身体上および / または精神的な傷害を抱えている場合、このようなリスクは高くなることがあります。ユーザが機能、製品の特徴、パフォーマンスについて充分理解していない場合、このようなリスクが高くなることがあります。したがって、新しいユーザーは、この製品を適切かつ安全に使用する方法を学び、練習するものとします。
3. ユーザーは状況に応じて定期的に製品を点検し、そのメンテナンスを行うものとします。ユーザーは使用する前に毎回、製品について合理的な確認と検査も行うものとします。例えば、製品を使用する前に毎回、ユーザーはパフォーマンス、バッテリ ーの残存量、すべての機能に関する部品を点検し、確認するものとします。異常、材料の変色(特に製品が動いているときまたはつながれているときに高い圧力を受ける部分)、ひっかき傷、ひび、ファスナーの緩み、および / または部品の不足(ねじ、ボルト、および / またはナット)がないか、製品の使用の安全性が損なわれていないかをチェックします。
4. 製品がリスクや危険にさらされる可能性のあるすべてのシナリオ、条件、および / 状況を予測し、予期することは不可能ですので、ユ ーザーマニュアルに、製品を安全に使用し、製品に関する危険性を回避することは完全には行うための内容がすべて記載されているわけではありません。したがって、指示に従うことに加えて、ユーザーは責任を持って、注意深く、最善の判断で、製品を使用するものとします。
5. ユーザーは製品に関する地域の法規制を確認し、これらに従うものとします。法規制は管轄により異なることがあります。他のものとは別に、このような法規制は次の内容が含まれていることがあります。
   a. お住まいの管轄の地域の法規制によりヘルメットの着用が求められる場合があります。
   b. 製品は高速道路で使用することが許可されていません。
   c. 製品の法的要件に関する詳細な情報は、自治体から入手できます。
6. ユーザーは、製品の受領時に、製品やアクセサリのコンディションが良好であることをすぐに確認するものとします。

7. 製品の個別のコンポーネントとパーツはすべてユーザーマニュアルに従って適切に設置する必要があります。設置やアセンブリが不適切の場合、制御不能、製品エラー、衝突、転倒が生じるリスクが大幅に増える可能性があります。製品には着脱可能なコンポーネントや小さな部品が含まれている場合があります。窒息の危険を回避するために子供を近寄らせないでください。
8. この製品を埋め立て、焼却、または家庭ごみと混ぜて廃棄しないでください。電気部品やバッテリーのために、重大な危険 / 危害が発生する可能性があります。バッテリーおよび電気廃棄物の詳細については、家庭廃棄物処理サービス、地元または地域の廃棄物管理事務所、または販売地点までお問い合わせください。ユーザーは許可なしに、非純正のアクセサリを使用したり、製品の解体や改造を行ったりしてはなりません。上記の原因で生じるあらゆる損傷、傷害、財産の損害については、お客様が単独で責任やリスクを負わなければなりません。
9. Ninebot は、いつでも製品を変更し、ファームウェアの更新をリリースし、本マニュアルを更新する権利を留保します。Ninebot の当事者は、誤植によるミス、現在の情報の不正確さ、プログラムおよび / または装置の変更により生じる必要性に応じていつでも通知なしに、本ユーザーマニュアルを改善し、変更することができます。ただし、このような変更は本ユ ーザーマニュアルの新しいエディションに組み込まれます。すべての図は、説明の目的のためだけに使用されているもので、実際のデバイスを正確に描写していないことがあります。実際の製品や機能は異なることがあります。製品の更新により、本マニュアルや購入した製品の色、概観、他の側面に違いがあることがあります。実際の製品を参照してください。
10. 本文書は製品の恒久的部分として見なされる必要があり、ユーザーに製品と共に常に提供されるものとします。

Ninebot eKickScooter をご購入いただき誠にありがとうございます！

10. お問い合わせ

乗車、メンテナンスと安全性、またはスクーターのエラー / 故障に関する問題が発生した場合は、お問い合わせください。

アジア太平洋地域

中国本土：Ninebot（北京）テクノロジー株式会社

中国北京市海淀区西小口路 66 号中関村東昇テクノロジーパーク（北領地）B6 棟 B201、B202 室

Tel：400-607-0001/86-10-8482-8002

メール：apac_sales@ninebot.com

韓国：Segway ソール株式会社

大韓民国京畿道富川市城丸路 385 丸ギル 605-606,80

Tel：82-70-4068-8002

メール：korea-service@ninebot.com

Ninebot の当事者に連絡するときは、スクーターのシリアル番号を手元に用意してください。

シリアル番号はスクーターの下側にあります。

図は参考です。実際の商品とは異なる場合があります。

Ninebot eKickScooter ZING A6

Руководство пользователя

В целях снижения риска травмы необходим надзор взрослых. Перед первой поездкой в целях безопасности на устройстве установлено ограничение скорости. Начальная скорость ограничена до 5 км/ч (3,1 мили в час) с миганием светового индикатора и предупреждающим звуковым сигналом. Обязательно отсканируйте QR-код на самокате, чтобы узнать, как полностью активировать его. Внимательно ознакомьтесь с руководством пользователя и уясните порядок сборки и использования устройства, прежде чем позволить ребенку кататься на нем. Не выбрасывайте эту инструкцию, т. к. она является неотъемлемой частью данного изделия.

Благодарим за выбор Ninebot eKickScooter (в данном руководстве он называется самокатом)! Этот самокат специально сконструирован для плавной и безопасной езды. В нем сочетаются мощность электричества и стиль традиционного самоката. Наслаждайтесь легким полетом на этом крутом самокате.

1. Детали и функции

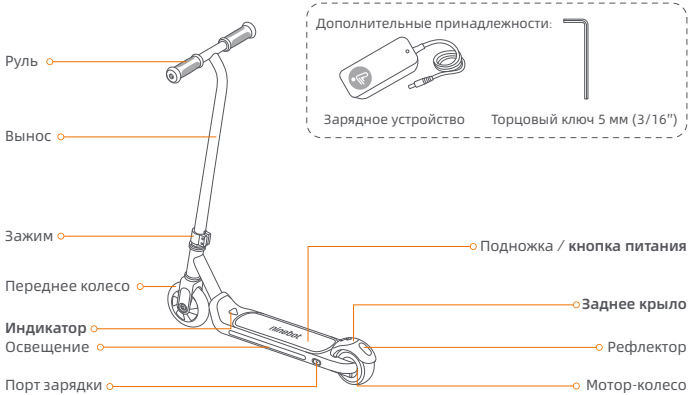

Кнопка питания:

Поставьте одну ногу на подножку, чтобы запустить самокат, после чего вы услышите один звуковой сигнал. Снимите обе ноги с подножки на 30 секунд, и самокат автоматически выключится.

Заднее крыло:

- **Переключение скоростного режима:** во включенном состоянии, когда самокат неподвижен, дважды нажмите на заднее крыло, чтобы переключить скоростной режим.
- **Тормоз:** во время езды наступите на заднее крыло, чтобы затормозить.

Индикатор

Цвет индикатора показывает уровень заряда батареи или указывает на неисправность.

Уровень заряда батареи	≥ 10%	< 10%	Не активировано или предупреждение о неисправности
Цвет индикатора	белый	красный	красный

ПРИМЕЧАНИЕ. Когда уровень заряда батареи ниже 10%, индикатор перестанет мигать, и скорость будет ограничена до 5,0 миль в час (8 км / ч).

Мигание индикатора указывает на другой скоростной режим.

Скоростной режим	Скорость на первой передаче	Скорость на второй передаче
Макс. скорость	8 км/ч (5,0 миль/ч)	10 км/ч (6,2 мили/ч)
Индикатор	непрерывный с 1 звуковым сигналом	медленное мигание с 2 звуковыми сигналами

Индикация подсказок

Состояние	Подсказка
Не активирован	3 коротких звуковых сигнала
Слишком высокая температура батареи	2 коротких сигнала и 1 длинный сигнал
Температура батареи слишком низкая	2 коротких сигнала и 2 длинных сигнала
Скорость >10 км/ч (6,2 мили/ч)	2 длинных сигнала
Уровень заряда батареи: <10%	2 коротких звуковых сигнала
Извлеките и подключите зарядное устройство	1 короткий звуковой сигнал
Включение	1 короткий звуковой сигнал
Выключение	1 длинный сигнал

2. Безопасность во время езды

1. Это изделие предназначено исключительно для отдыха. Оно не предназначено для перевозки грузов. Ни в коем случае не модифицируйте самокат, чтобы изменить его предназначение. Чтобы овладеть навыками езды, необходимо тренироваться. Пользуйтесь устройством осторожно, так как для предупреждения падений или столкновений, которые могут повлечь травмирование пользователя или третьих лиц, требуются определенные навыки.
2. Стороны Ninebot не несут ответственности за любые травмы, убытки или юридические споры, вызванные неопытностью пользователя или несоблюдением инструкций в этом руководстве.
3. Помните о том, что при езде на этом самокате вы рискуете получить травму в результате потери управления, столкновений и падений. Чтобы снизить риск, необходимо прочитать и соблюдать приведенные в этом документе уведомления: «ВНИМАНИЕ!» и «⚠ПРЕДУПРЕЖДЕНИЕ». Вы должны понимать, что риск можно уменьшить, соблюдая указания и предупреждения этого руководства, однако устранить все риски не получится. При езде руководствуйтесь здравым смыслом.
4. Сборка и регулировка должны выполняться ТОЛЬКО взрослыми. Самокат содержит мелкие детали, которые могут создавать риск удушения. Во избежание удушья не позволяйте детям прикасаться к пластиковому покрытию. Дети всегда должны находиться под присмотром родителей. Не подпускайте к изделию детей младше 4 лет.
5. НЕ позволяйте каким-либо другим лицам самостоятельно пользоваться вашим самокатом, если они, а также осуществляющие надзор взрослые не прочитали внимательно это руководство. Ответственность за безопасность нового ездока лежит на осуществляющем надзор взрослом человеке. Помогайте новым пользователям, пока они не освоят основные принципы эксплуатации самоката. Ездок должен носить шлем и другое защитное снаряжение. Когда вы передаете изделие другим, прилагайте к нему руководство пользователя.

⚠ПРЕДУПРЕЖДЕНИЕ

Следует использовать защитное снаряжение. Изделие не предназначено для использования на автомобильных дорогах. Никогда не цепляйтесь к другому транспортному средству. ЗАПРЕЩАЕТСЯ кататься под дождем или по лужам. Не предназначено для детей, вес тела которых превышает 40 кг.

Поверхности и окружение для езды:

- Этот самокат предназначен для езды по ровной, сухой поверхности с твердым покрытием. Выполняйте поездки на открытом пространстве вне помещений. Убедитесь, что поблизости нет детей, пешеходов, домашних животных, скейтбордов, велосипедов, самокатов, других ездоков или потенциальных препятствий.

- Запрещается использовать устройство на дорогах, поблизости от автомобильных транспортных средств, около крутых уклонов или ступенек, плавательных бассейнов или других водоемов. Избегайте строительных площадок, внезапных изменений поверхности, дренажных решеток, выбоин, трещин, пожарных кранов, припаркованных автомобилей, лежащих полицейских и других препятствий. Не выполняйте езду на рыхлом грунте (например, на камнях, гравии или песке).
- Не выполняйте езду при экстремальных температурах или при низкой видимости, например, на рассвете/закате или ночью. Не едите во время снегопада или дождя. Погружение в воду может привести к повреждению аккумулятора, пожару или даже взрыву.

⚠ПРЕДУПРЕЖДЕНИЕ

Если самокат издает ненормальный звук или подает сигнал тревоги, немедленно прекратите движение. Во время езды ВСЕГДА держите руки на руле; ЗАПРЕЩАЕТСЯ ездить, управляя одной рукой или стоя одной ногой.

Перед поездкой:

Чтобы избежать случайных травм, контролирующее лицо перед каждой поездкой должно проверять следующее:

- Состояние корпуса, шин и т. д. Убедитесь, что какие-либо детали, включая руль, вынос руля, заднее крыло и винты, не ослаблены и не повреждены.
- Заряд батареи: Когда индикатор загорается красным, это означает, что самокату не хватает мощности для нормальной езды. Пожалуйста, заряжайте самокат вовремя, чтобы избежать возможной опасности.

Во время езды:

- ТОЛЬКО один ездок!
- При езде на самокате всегда надевайте шлем и другое защитное снаряжение (например, налокотники и наколенники). Используйте сертифицированный велосипедный шлем или шлем скейтбордиста, который подходит вам по размеру с застегнутым ремешком для подбородка и обеспечивает защиту для затылка.
- НЕ СОВЕРШАЙТЕ обгоны. Снижайте скорость, когда приближаетесь к незнакомым местам. Будьте осторожны при езде в зонах с деревьями, столбами или оградами. При повороте всегда снижайте скорость.
- При езде сохраняйте бдительность и следите за окружающей обстановкой как далеко впереди, так и непосредственно перед вами. Глаза – это лучший инструмент, чтобы безопасно избегать препятствий и поверхностей с малым сцеплением (включая, помимо прочего, влажный грунт, рыхлый песок, насыпной гравий и лед).

- Избегайте внезапного ускорения и снижения скорости. Запрещается двигаться быстрее расчетной максимальной скорости (на максимальную скорость могут влиять такие факторы, как вес ездока, уровень, уклон и т. д.) Как и для всех транспортных средств, чем выше скорость, тем длиннее тормозной путь. Резкое торможение на поверхностях с низким сцеплением может привести к проскальзыванию колес или падениям. Будьте осторожны и при езде всегда поддерживайте безопасное расстояние между собой и другими лицами.
- Держите руль обеими руками и не перевозите какие-либо грузы. НЕ используйте сотовый телефон, камеру или наушники, а также во время езды не выполняйте какие-либо другие действия. НЕ съезжайте с горы.
- Не касайтесь движущихся или крутящихся колес. Не допускайте контакта движущихся деталей с волосами, одеждой или подобными предметами.
- Встретив такие особенности дорожного покрытия, как лежачие полицейские и выбоины, сойдите с самоката и ведите его рядом.

Кому не следует ездить на самокате:

I. Лицам, находящимся под воздействием алкоголя или наркотиков.

II. Лицам, страдающим заболеваниями (в частности, головы, сердца, спины и шеи), которые создают риск при занятиях напряженной физической активностью.

III. Лицам, имеющим нарушения здоровья, которые помешают им сохранять равновесие.

IV. Лицам, чей возраст, рости и вес находятся вне указанных пределов (см. *раздел Технические характеристики*).

V. Лицам с психическими нарушениями, неспособными осознать риск и надлежащий порядок управления транспортным средством.

Безопасное использование:

- Не ездите на самокате, когда температура окружающей среды превышает рабочую температуру (см. *раздел Технические характеристики*), потому что слишком высокая/низкая температура может снизить эксплуатационные характеристики транспортного средства и даже привести к несчастным случаям.
- Останавливаясь, обязательно ставьте самокат на откидную опору на ровной устойчивой поверхности. Когда самокат помещен на опору, проверьте его устойчивость, чтобы не допустить падения (в результате соскальзывания, воздействия ветра или легкого толчка). Не ставьте самокат на стоянку в оживленном районе, лучше это делать вдоль стены.
- Рекомендуется регулярно выполнять техническое обслуживание самоката (см. *раздел Техническое обслуживание*).

- Перед зарядкой аккумулятора ознакомьтесь с руководством пользователя (см. *раздел Как выполнять зарядку*).

⚠ ПРЕДУПРЕЖДЕНИЕ

- **Используйте только оригинальное зарядное устройство. Не заряжайте влажный или поврежденный аккумулятор.**
- **Не разрешайте ребенку прикасаться к деталям самоката, имеющим зазоры, таким как задняя часть, крыло, колеса и т. д. Не касайтесь тормоза или мотор-колеса после езды, это может привести к ожогу.**

3. Сборка и активация

⚠ ПРЕДУПРЕЖДЕНИЕ

Перед сборкой убедитесь, что самокат выключен.

1. Вставьте вынос в нижнюю часть и отрегулируйте направление руля так, чтобы оно было перпендикулярно переднему колесу.
2. Затяните два винта на зажиме, чтобы убедиться, что он надежно установлен.

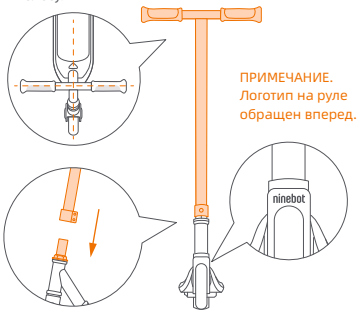

ПРИМЕЧАНИЕ.
Логотип на руле обращен вперед.

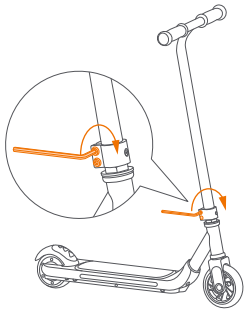

ПРИМЕЧАНИЕ.

Винт следует разместить сзади.

Активация

Пожалуйста, отсканируйте QR-код, чтобы узнать, как активировать самокат перед поездкой, в противном случае его скорость будет ограничена до 5 км/ч (3,1 мили в час).

4. Обучение езде

* Когда индикатор загорится красным, немедленно зарядите.

⚠ ПРЕДУПРЕЖДЕНИЕ

Всегда надевайте шлем и другое защитное снаряжение, чтобы свести к минимуму возможные травмы в процессе обучения. В целях снижения риска травмы необходим надзор взрослых.

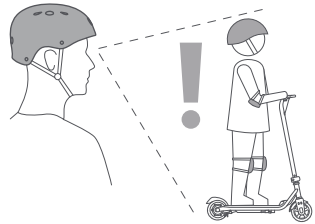

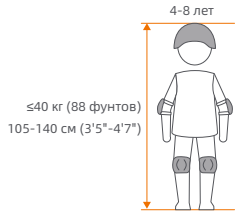

1. Запуск: поставьте одну ногу на подножку, чтобы запустить самокат, после чего вы услышите один звуковой сигнал.
2. Крейсерский режим: крепко удерживая руль обеими руками, оттолкнитесь от земли, чтобы начать движение. Во время движения с крейсерской скоростью поставьте обе ноги на подножку и сохраняйте равновесие.

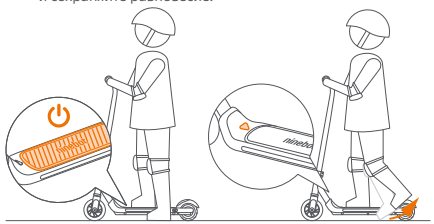

Переключение режимов скорости

Во включенном состоянии, когда самокат неподвижен, вы можете дважды наступить на заднее крыло, чтобы переключить скоростной режим.

ПРИМЕЧАНИЕ.

В целях безопасности мотор-колесо не запустится, если скорость меньше 2км/ч (1,2 мили/ч).

3. Ускорение и замедление: в пределах 10 км/ч (6,2 мили/ч) непрерывно отталкивайтесь для набора скорости. Чтобы затормозить, наступите на заднее крыло.
4. Повороты: для поворота переместите вес тела и слегка поверните руль.

⚠ ПРЕДУПРЕЖДЕНИЕ

Будьте внимательны, чтобы не допускать резкого ускорения или снижения скорости. В противном случае вы рискуете получить серьезные травмы из-за потери равновесия, утраты сцепления и падений. НЕ выполняйте трюки какого-либо рода. Обе шины должны всегда оставаться на земле.

5. Сход с самоката: когда самокат перестанет двигаться со стабильной скоростью, сходите с него одной ногой, потом другой. При сходе с самоката в первый раз будьте особенно осторожны. Уберите обе ноги с подножки на 30 секунд, и самокат автоматически отключится.

⚠ ПРЕДУПРЕЖДЕНИЕ

Сохраняйте спокойствие и НЕ спрыгивайте с самоката.
НЕ прикасайтесь к мотор-колесу, чтобы избежать ожогов.

5. Как выполнять зарядку

ВНИМАНИЕ!

Зарядное устройство – это не игрушка. Не разрешайте детям прикасаться к зарядному устройству, заниматься зарядкой должен взрослый. Перед зарядкой и после ее окончания убедитесь, что самокат выключен.

Шаги зарядки

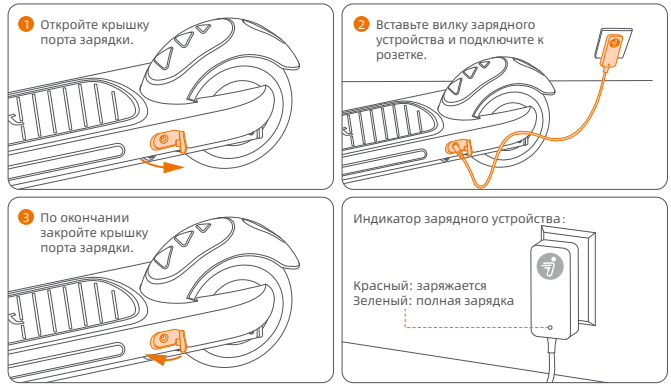

⚠ ПРЕДУПРЕЖДЕНИЕ

- Используйте исключительно зарядное устройство, указанное производителем. Другие типы зарядных устройств могут взорваться и загореться.
- Не пытайтесь заряжать самокат, если зарядное устройство или электрическая розетка влажные.
- При появлении необычного запаха, звука или светового дисплея немедленно прекратите зарядку и обратитесь в службу гарантийного и постгарантийного обслуживания.
- Во время зарядки не допускайте контакта с легковоспламеняющимися и взрывоопасными материалами, разместите самокат в недоступном для детей месте.
- Когда зарядка не выполняется, отключите зарядное устройство от розетки электропитания.

6. Технические характеристики

	Элемент	Ninebot eKickScooter ZING A6
Вес и размер	Вес нетто	Прибл. 4,6 кг (10,1 фунта)
	Длина × Ширина × Высота	Прибл. 650 × 320 × 850 мм (25,6 × 12,6 × 33,5 дюйма)
Требования к ездоку	Макс. полезная нагрузка	40 кг (88 фунтов)
	Рекомендуемый возраст	4-8 лет
	Рекомендуемый рост	105-140 см (3'5"-4'7")
Параметры транспортного средства	Скоростной режим (максимальная скорость)	Скорость на первой передаче: 8 км/ч (5,0 миль/ч), скорость на второй передаче: 10 км/ч (6,2 мили/ч)
	Стандартная дальность хода[1]	Прибл. 5 км (3,1 мили)
	Проходимая местность	Ровная поверхность, дорога с твердым покрытием; препятствия < 1 см (0,4 дюйма); впадины < 1 см (0,4 дюйма)
	Рабочая температура	-10-40°C (14-104°F)
	Температура хранения	-20-50°C (-4-122°F); 5-30°C (41-86°F) рекомендуемая
	Класс IP-защиты	IPX4
	Время зарядки	Прибл. 3 ч
Аккумулятор ная батарея	Тип аккумулятора	Литиево-ионный аккумулятор
	Номинальное напряжение	10,8 В ⎓
	Максимальное напряжение	12,6 В ⎓
	Температура зарядки	0-45°C (32-113°F); 10-35°C (50-95°F) рекомендуемая
	Номинальная емкость/энергия	2500 мАч/27 Вт-ч
	Система управления аккумулятором	Защита от перегрева, короткого замыкания, перегрузки по току и чрезмерного заряда
Двигатель	Номинальная мощность	50 Вт
	Макс. мощность	80 Вт (0,08 кВт)
Зарядное устройство	Входное напряжение	100-240 В~
	Номинальная выходная мощность	11,6 В ⎓, 1,0 А
	Выходная мощность	11,6 Вт (0,01 кВт)
Прочее	Метод торможения	Тормоз заднего крыла
	Шины	Переднее колесо: полиуретан, заднее колесо: литая шина
	Материал рамы	Сталь
	Значение защиты от перегрузки по току	7,5 А
	Материал руля	TPR

[1] Стандартная дальность хода: испытания проводились с полным зарядом аккумулятора, нагрузка 30 кг (61 фунт), температура 25°C (77°F), со средней скоростью 60% от максимальной по дороге с твердым покрытием.
* Для первой поездки по умолчанию устанавливается скоростной режим первой передачи. При выключении самоката настройки скоростного режима сохраняются до следующего включения.

7. Техническое обслуживание

Регулярное техническое обслуживание должен выполнять совершеннолетний человек.

Очистка

Для очистки пользуйтесь мягкой влажной тканью. Трудно удаляемые пятна можно удалить при помощи зубной щетки и зубной пасты, затем протереть при помощи мягкой влажной ткани.

Чтобы предотвратить заклинивание колес, колесных подшипников или тормозов, очистите и проверьте эти области (как показано ниже, выделены серым цветом) на наличие загрязнений и других посторонних предметов.

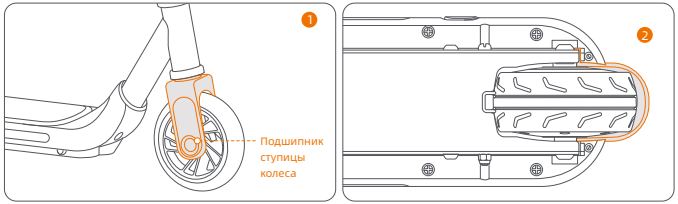

Сначала удалите посторонние предметы, а затем протрите мягкой влажной тканью. Смажьте обе стороны подшипника смазочным или машинным маслом. Если проблема не устранена, обратитесь в службу поддержки клиентов.**ВНИМАНИЕ:** Во избежание скопления посторонних предметов ЗАПРЕЩАЕТСЯ ездить по грязным, пыльным, травянистым или скользким дорогам. Не чистите самокат спиртом, бензином, ацетоном или другими коррозионными/летучими растворителями. Эти вещества могут испортить внешний вид и повредить внутреннюю конструкцию самоката. Не мойте самокат при помощи моечной машины или шланга.

⚠ ПРЕДУПРЕЖДЕНИЕ

- Не выбрасывайте это изделие на свалку, не сжигайте и выбрасывайте вместе с бытовыми отходами Электрические компоненты могут привести к возникновению серьезной опасности/телесным повреждениям.
- Перед очисткой убедитесь в том, что питание самоката отключено, кабель питания извлечен из розетки, а резиновый колпачок порта зарядки плотно установлен. В противном случае можно повредить электронные компоненты.

Хранение

Перед хранением убедитесь, что самокат выключен, и полностью зарядите его, чтобы избежать чрезмерной разрядки, которая может привести к необратимым повреждениям. При длительном хранении заряжайте самокат каждые 30 дней. Храните в прохладном и сухом месте в помещении. Воздействие солнечного света и перепадов температуры (как в холодную, так и в горячую сторону) ускорит процесс старения компонентов транспортного средства и может вызвать неустранимое повреждение аккумулятора. Если температура среды хранения ниже 32°F (0°C), не выполняйте зарядку, пока не поместите изделие в теплой среде, желательно теплее 50°F (10°C).

⚠ ПРЕДУПРЕЖДЕНИЕ

- Длительное воздействие ультрафиолетовых лучей, дождя и стихий может повредить материалы корпуса.
- Когда устройство не используется, его следует хранить в помещении.
- Беречь от огня!

Аккумулятор

Аккумулятор, который проходил надлежащее техническое обслуживание, может сохранять хорошую производительность даже с пробегом много миль. Заряжайте аккумулятор после каждой поездки и избегайте его полной разрядки. При температуре 72°F (22°C) аккумулятор демонстрирует наилучшую производительность, и транспортное средство может преодолеть более длинную дистанцию. Электронные компоненты аккумулятора регистрируют условия зарядки-разрядки аккумулятора. Ущерб, нанесенный чрезмерной зарядкой или чрезмерной разрядкой ограниченной гарантией не покрывается.

⚠ ПРЕДУПРЕЖДЕНИЕ

- Сведения об отходах аккумуляторов и электрических приборов можно получить в местной службе утилизации бытовых отходов, местном или региональном управлении по удалению и обезвреживанию отходов или в торговой точке, где было приобретено изделие.
- Аккумулятор не подлежит замене. Не пытайтесь заменять или разбирать аккумулятор. Не разбирайте и не прокалывайте корпус. Храните аккумулятор на расстоянии от металлических предметов во избежание короткого замыкания.
- Опасность возгорания и поражения электрическим током. Деталей, техническое обслуживание которых может выполнять пользователь, нет.
- Не храните и не заряжайте аккумулятор при температуре, которая не соответствует указанным пределам (см. раздел Технические характеристики).
- Запрещается заряжать аккумулятор в местах, где это запрещено законодательством.

Зарядное устройство

Регулярно осматривайте зарядное устройство на предмет повреждений шнура, штепселя, корпуса и других деталей. При обнаружении каких-либо повреждений прекратите использовать изделие, пока оно не будет отремонтировано или заменено.

⚠ ПРЕДУПРЕЖДЕНИЕ

Риск поражения электрическим током. Не разбирайте корпус и не касайтесь металлических контактов. Разрешено заряжать ТОЛЬКО литий-ионные батареи!

Прочее

- Перед подъемом, перемещением или иной транспортировкой самоката выключите его. Обращайтесь с изделием осторожно, берегите его от ударов и больших нагрузок. Беречь от огня и воды.
- Шины, которые поставляются вместе с изделием, устанавливаются на колеса профессиональным мастером по ремонту. Снятие колес – сложная процедура, а неправильная сборка может привести к неустойчивости и сбоям в работе.

Если изделие еще находится на гарантии, обращайтесь в уполномоченную ремонтную мастерскую при несчастном случае или поломке. Если нет, вы можете обратиться в любую специализированную ремонтную мастерскую по своему выбору. Список уполномоченных ремонтных мастерских службы по работе с клиентами опубликован по адресу: www.segway.com.

Прилагались определенные усилия, чтобы упростить формулировки в руководстве пользователя. Если определенное действие покажется пользователю слишком сложным, рекомендуется обратиться в уполномоченную или специализированную мастерскую или в службу по работе с клиентами.

УВЕДОМЛЕНИЕ: СТРАХОВКА
ВАШИ ПОЛИСЫ СТРАХОВАНИЯ МОГУТ НЕ ПОКРЫВАТЬ НЕСЧАСТНЫЕ СЛУЧАИ, ПРОИЗОШЕДШИЕ ПРИ ИСПОЛЬЗОВАНИИ ЭТОГО САМОКАТА. ЧТОБЫ УЗНАТЬ, ПРЕДОСТАВЛЯЕТСЯ ЛИ СТРАХОВОЕ ПОКРЫТИЕ, ОБРАТИТЕСЬ К СВОЕЙ СТРАХОВОЙ КОМПАНИИ ИЛИ СТРАХОВОМУ АГЕНТУ.

8. Сертификаты

Для модели: ZING A6
Аккумулятор соответствует стандарту UN/DOT 38.3.

Заявление о соответствии требованиям Европейского Союза
Важная информация по утилизации электрических и электронных компонентов (WEEE)

Информация по утилизации и переработке WEEE Правильная утилизация изделия. Данная маркировка указывает, что утилизация данного изделия вместе с бытовыми отходами запрещается во всех странах ЕС.
Во избежание возможного ущерба окружающей среде или здоровью людей в результате неконтролируемой утилизации отходов, их необходимо правильно перерабатывать, чтобы обеспечивать стабильное повторное использование материальных ресурсов. Сдайте вышедшую из употребления технику в специальный пункт сбора или обратитесь в компанию, где она была приобретена. Там могут принимать технику для утилизации экологически безопасным способом.

Информация об утилизации аккумуляторов в Европейском союзе

Аккумуляторы или упаковки от аккумуляторов имеют маркировку в соответствии с Директивой 2006/66/EC и поправкой 2013/56/EU о батареях и аккумуляторах и отходах батарей и аккумуляторов. Директива регулирует порядок использования и утилизации батарей и аккумуляторов и действует на всей территории Европейского Союза. Эта маркировка применяется к различным батареям и показывает, что батарею нельзя выбрасывать, а следует утилизировать по окончании срока службы в соответствии с этой Директивой.
В соответствии с Директивой 2006/66/EC и поправкой 2013/56/EU маркировка батареек и аккумуляторов должна показывать, что они подлежат отдельному сбору и утилизации в конце срока службы. Маркировка батареи также может содержать химический символ металла, содержащегося в ней (Pb – свинец, Hg – ртуть и Cd – кадмий). Пользователи батарей и аккумуляторов не должны выбрасывать батареи и аккумуляторы, как не сортированные бытовые отходы, а использовать сеть сбора, доступную клиентам для возврата, утилизации и переработки батарей и аккумуляторов.

Участие клиентов важно, чтобы минимизировать какое-либо потенциальное негативное воздействие батарей и аккумуляторов на окружающую среду и здоровье людей из-за потенциального присутствия в них опасных веществ.
Перед размещением электрического и электронного оборудования (EEE) в потоке сбора отходов или в установках сбора отходов, конечный пользователь оборудования, содержащего батареи и/или аккумуляторы, должен извлечь эти батареи и аккумуляторы для раздельного сбора.

Директива об ограничении использования опасных веществ (RoHS)

Это изделие компании Ninebot (Changzhou) Tech Co., Ltd. с входящими в комплект поставки деталями (кабеля, шнуры и т. д.) соответствует требованиям Директивы 2011/65/EU об ограничении использования опасных веществ в электрическом и электронном оборудовании («RoHS recast» или «RoHS 2.0»).

Электромагнитная совместимость

Компания Ninebot (Changzhou) Tech Co., Ltd. заявляет, что оборудование, указанное в этом разделе, соответствует основным требованиям и другим применимым положениям Директивы Европейского союза 2014/30/EU об электромагнитной совместимости.
Декларацию соответствия можно просмотреть по следующему адресу:
http://eu-en.segway.com/support-instructions

Компания Ninebot (Changzhou) Tech Co., Ltd. заявляет, что это устройство соответствует основным требованиям и прочим применимым положениям Директивы Европейского союза 2014/30/EU об электромагнитной совместимости и Директивы 2011/65/EU («RoHS»).

9. Товарный знак и юридические заявления

Ninebot является зарегистрированным товарным знаком компании Ninebot (Tianjin) Tech. Co., Ltd; Segway и Rider Design являются зарегистрированными товарными знаками компании Segway Inc. Соответствующие собственники сохраняют за собой права на свои товарные знаки, на которые ссылается это руководство.

По состоянию на момент печати мы попытались включить описания и инструкцию для всех функций самоката Ninebot eKickScooter. Однако в связи с постоянным улучшением функций изделия и изменениями конструкции ваш самокат может незначительно отличаться от изделия, описанного в этом документе. Посетите сайт

www.segway.com, чтобы загрузить самые последние руководства пользователя.

Обратите внимание, что существует несколько моделей Segway и Ninebot с различными функциями и некоторые из функций, упоминавшихся в этом документе, к вашему изделию могут быть неприменимы. Производитель оставляет за собой право изменять без предварительного уведомления конструкцию, функции и документацию изделия «самокат».

© Ninebot (Beijing) Tech Co., Ltd., 2021. Все права защищены.

Юридическое заявление

ВАЖНО: Ninebot ekickScooter («изделие») - это изделие для передвижения по бездорожью, а не для перевозки грузов. Пользователь должен прочитать все руководство пользователя и полностью понять его содержание (особенно разделы, относящиеся к безопасному вождению).

«Стороны Ninebot», упомянутые выше и ниже, это Производитель («Ninebot»), Segwayseoul Inc. («Segway») и их аффилированные лица (включая, помимо прочего, их материнскую компанию, дочернюю компанию, аффилированные компании, предшественника, последующую компанию, администраторов, преемников, правопреемников, должностных лиц, директоров, менеджеров, сотрудников, участников, акционеров, агентов, поверенных, страховщиков).

1. Это изделие может быть опасно для пользователя, других лиц и имущества, находящихся в непосредственной близости. Пользователь принимает на себя все риски и убытки, связанные с изделием (особенно те, которые связаны и/или возникают в результате игнорирования предупреждений и предостережений, приведенных в инструкции). Такие риски включают, помимо

прочего, потерю контроля, отказ изделия и/или столкновение). Последствия такого инцидента могут быть серьезными, включая, помимо прочего, травмы, телесные повреждения, смерть и/или материальный ущерб. Стороны Ninebot не несут ответственности по каким-либо претензиям, обязательствам и убыткам, связанным с такими последствиями, если они связаны с принятием на себя риска пользователем.

2. Изделие предназначено для развлечения и игры. У пользователя может не быть необходимого и достаточного опыта и навыков для езды на нем, особенно в сложных условиях и/или на нежелательной дороге. Такой риск может возрасти, если пользователь имеет физические и/или психические нарушения или инвалидность. Такой риск также может возрасти, если пользователь недостаточно знаком с функциями, характеристиками и эксплуатационными параметрами изделия. В связи с этим новые пользователи должны научиться правильно и безопасно использовать это изделие на практике.

3. Пользователь должен регулярно и периодически, в зависимости от обстоятельств, проверять и обслуживать изделие. Пользователь также должен проводить разумный осмотр и проверку изделия перед каждой поездкой. Например, перед каждой поездкой пользователь должен проверять шины, уровень заряда батареи и все функциональные детали. При отклонении от нормы, обесцвечивании или изменении цвета материала (особенно в области, которая подвергается высоким нагрузкам, когда изделие находится в движении или на перекрестке), наличии царапин, трещин, ослабленных креплений и/или отсутствии деталей (например, винтов, болтов и/или гаек), что убедительно указывает на то, что ездить на изделии небезопасно.

4. Поскольку невозможно предсказать и/или предвидеть все сценарии, условия и/или обстоятельства, при которых пользователь изделия может подвергнуться опасности, Руководство пользователя не предназначено для того, чтобы быть исчерпывающим списком того, как управлять изделием безопасно и/или избегать опасностей, связанных с изделием. Таким образом, помимо соблюдения инструкций, пользователь также должен ездить и/или использовать изделие ответственно, осторожно и рассудительно.

5. Пользователи должны проверять и соблюдать местные законы и правила в отношении изделия. Законы и правила могут отличаться в разных юрисдикциях. Помимо прочего, такие законы и правила могут предусматривать следующее:

a. Шлем может требоваться по закону в соответствии с местным законодательством или нормативными актами в вашей юрисдикции.

b. Запрещается движение на изделии по автомагистралям или шоссе.

c. Дополнительную информацию о юридических требованиях к изделию можно получить в местных

органах власти.

6. Получив изделие, пользователь должен незамедлительно проверить его состояние и состояние прилагаемых аксессуаров.

7. Все компоненты и детали изделий должны быть правильно установлены в соответствии с Руководством пользователя. Неправильная установка и/или сборка могут значительно увеличить риск потери управления, выхода изделия из строя, столкновений и падений. Изделие может содержать съемные компоненты и мелкие детали. Храните их в недоступном для детей месте, чтобы избежать удушья.

8. Не выбрасывайте это изделие на свалку, не сжигайте и не выбрасывайте вместе с бытовыми отходами. Электрические компоненты могут привести к возникновению серьезной опасности/телесным повреждениям. Сведения об отходах аккумуляторов и электрических приборов можно получить в местной службе утилизации бытовых отходов, местном или региональном управлении по удалению и обезвреживанию отходов или в торговой точке, где было приобретено изделие. Запрещено использовать неоригинальные аксессуары, разбирать или модифицировать изделие без разрешения. Ответственность за все убытки, травмы и материальный ущерб, возникшие в результате этого, возлагается на пользователя.

9. Стороны Ninebot оставляют за собой право вносить изменения в изделие, выпускать обновления прошивки и обновлять это руководство в любое время. Стороны Ninebot могут вносить улучшения и изменения в это руководство пользователя, вызванные опечатками, неточностями текущей информации или модификациями программ и/или оборудования в любое время и без предварительного уведомления. Однако такие изменения будут внесены в новые редакции данного руководства пользователя. Все иллюстрации предназначены только для иллюстрации и могут неточно отображать реальное устройство. Реальное изделие и функции могут отличаться. В связи с обновлением изделия могут быть некоторые расхождения в цвете, внешнем виде и других характеристиках между указанными в этом руководстве и изделием, которое вы приобрели. Принимайте во внимание реальное изделие.

10. Этот документ является неотъемлемой частью изделия, он должен обязательно предоставляться пользователю вместе с изделием.

Еще раз благодарим за выбор Ninebot eKickScooter!

10. Контактная информация

Обратитесь к нам, если у вас возникнут проблемы, связанные с ездой, техническим обслуживанием и безопасностью, или вы обнаружите ошибки/дефекты самоката.

Азиатско-тихоокеанский регион

Континентальный Китай: Ninebot (Beijing) Tech Co., Ltd.

Room B201, B202, B6 Bldg. Zhongguancun Dongsheng Technology Park (Northern Territory), No. 66, Xixiaokou Rd, Haidian Dist., Beijing, Китай.

Тел.: 400-607-0001/86-10-8482-8002

Электронная почта: apac_sales@ninebot.com

Южная Корея: Segwayseoul Inc.

Room 605-606,80, Jomaru-ro 385beon-gil, Bucheon-si, Gyeonggi-do, Республика Корея.

Тел.: 82-70-4068-8002

Электронная почта: korea-service@ninebot.com

Обращаясь к сторонам Ninebot, имейте в распоряжении серийный номер своего самоката. Серийный номер находится на нижней стороне самоката.

图示	
	裁切线
	压线
	反压线
	齿刀线 x/x mm
	开槽
	粘合区域

成型尺寸	110*110 mm	标签类	±0.5mm	PE袋类	0~200mm ±2mm 20~500mm ±3mm ＞500mm ±5mm
展开尺寸	220*110 mm	说明书类	±1mm		
图纸方向	印刷方向	EPE类	+5mm/-3mm	模具成型类 (EPS/纸塑等)	外尺寸：0~400mm ±2mm 400~600mm ±3mm ＞600mm ±4mm 腔体尺寸：+2/-0mm
公差（无特殊说明下）		纸箱类	单瓦楞 ±3mm 双瓦楞 ±5mm		

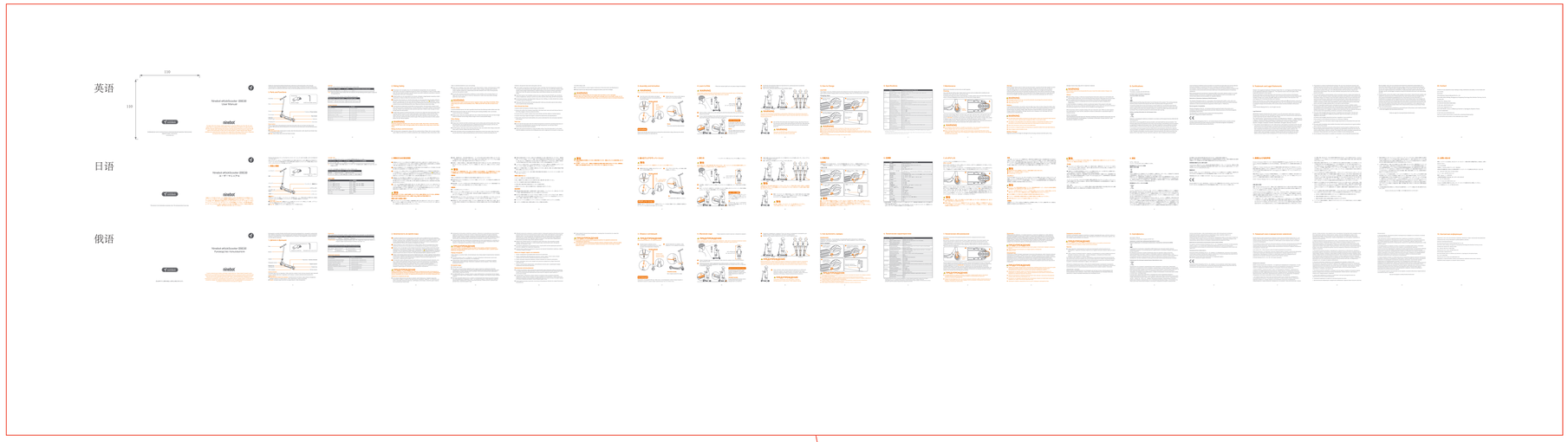

增加速度上限及法务警示信息

技术说明：

1、材质： 封面封底157G 金东太空梭哑粉纸覆哑膜，内文68g 晨鸣云镜书纸

2、印刷色：Pantone Cool Gray 11C Pantone 152C Pantone 109C

3、工艺：印刷_胶装_模切

4、外观工艺要求：图案、字体完整，清晰；无钉接/胶合偏斜错位；表面洁净；不许有明显的外观不良

5、其它特殊要求：

					工艺类别			说明书-A6-亚太
					包材定制-说明书类			
1	1	CN0000003069	单珊珊	210722	等级	质量		/
标记	处数	更改文件号	姓名	日期	B			
设计	单珊珊	210722	审核		版本	图幅	比例	CE.00.0052.13
					B	A0	1:1	
校对	孙玉姝	210722			投影视角			Segway-Ninebot
标准化			批准		第 1 页 共 1 页			