XIAOMI Robot Vacuum X10+ User Manual · 1
Manual de usuario de Xiaomi Robot Vacuum X10+ · 25
Manuel d'utilisation de Xiaomi Robot Vacuum X10+ · 48
Manuale utente Xiaomi Robot Vacuum X10+ · 71
Руководство пользователя Робота-пылесоса Xiaomi Robot Vacuum X10+ · 94
Instrukcja obsługi Odkurzacza Xiaomi Robot X10+ · 117
Xiaomi Roboterstaubsauger X10+ – Benutzerhandbuch · 141
Xiaomi Temizlik Robotu X10+ Kullanım Kılavuzu · 165
دليل مستخدم المكنسة الكهربائية الروبوت Xiaomi من X10+ · 188
מדריך למשתמש בשואב אבק רובוטי Xiaomi X10+ · 210
Manual do utilizador do Aspirador robô Xiaomi X10+ · 233
Посібник користувача робот-пилосос Xiaomi Robot Vacuum X10+ · 256
Robotický vysavač Xiaomi X10+ – Uživatelská příručka · 280
Εγχειρίδιο χρήστη για τη Ρομποτική σκούπα Xiaomi X10+ · 303
Manual de utilizare Aspirator robotic Xiaomi X10+ · 327
Xiaomi-robotdammsugare X10+ Användarmanual · 350

Перед использованием внимательно прочтите это руководство. Сохраните его — оно может понадобиться вам в дальнейшем.

Ограничения на эксплуатацию

- Это устройство предназначено для уборки исключительно дома. Не используйте его на улице, в коммерческих или промышленных помещениях, а также не на полу.
- Этим устройством могут пользоваться дети в возрасте от 8 лет, а также лица с ограниченными физическими, сенсорными или умственными способностями или недостаточным опытом и знаниями, если они находятся под присмотром или прошли инструктаж по безопасному использованию устройством и понимают связанные с ним опасности. Дети не должны играть с устройством. Не разрешайте детям чистить устройство и выполнять другие мероприятия по уходу за ним без присмотра взрослых.
- Устройство должно использоваться только с блоком питания, поставляемым с устройством.
- Это устройство оснащено аккумуляторным блоком, который должны заменять только квалифицированные технические специалисты или специалисты отдела послепродажного обслуживания.
- Детям не следует играть с этим устройством. Убедитесь, что дети и животные находятся на безопасном расстоянии от робота-пылесоса во время работы.
- Если шнур питания поврежден, замените его специальным шнуром или комплектом, приобретенным у производителя или в соответствующем сервисном центре.

- Не используйте робот-пылесос в областях, расположенных над полом, без защитного барьера.
- Не переворачивайте робот-пылесос вверх дном. Во время перемещения робота-пылесоса не используйте крышку с лазерным датчиком расстояния, верхнюю крышку или бампер в качестве ручки.
- Не используйте робот-пылесос в средах с температурой окружающей среды выше 40°C или ниже 0°C, а также на полу с жидкостями или липкими веществами.
- Не устанавливайте, не заряжайте и не используйте робот-пылесос на улице, в ванных комнатах и рядом с бассейном.
- Если прибор наедет на шнур электропитания, может возникнуть угроза безопасности.
- Уберите с пола хрупкие и мелкие предметы, чтобы робот-пылесос не врезался в них и не повредил.
- Храните инструмент для чистки в недоступном для детей месте.
- Не размещайте на движущемся или остановленном роботе-пылесосе детей, животных и какие-либо предметы.
- Не допускайте попадания волос, пальцев и других частей тела в отверстие робота-пылесоса, предназначенное для всасывания.
- Не используйте робот-пылесос для уборки легковоспламеняющихся жидкостей.
- Не используйте робот-пылесос для уборки твердых и острых предметов.

- Перед очисткой или выполнением обслуживания выключите робот-пылесос и многодиапазонную станцию, а также отсоедините их от источника питания.
- Не вытирайте робот-пылесос или многодиапазонную станцию влажной тканью, а также избегайте попадания на них жидкости. После очистки деталей, которые можно мыть, полностью высушите их, прежде чем устанавливать на место и использовать.
- Перед транспортировкой убедитесь, что робот-пылесос выключен, и по возможности храните его в оригинальной упаковке.
- Применяйте это устройство согласно руководству пользователя. Пользователи несут ответственность за убытки и ущерб, которые возникли из-за несоблюдения инструкций.

Аккумулятор и зарядка

ПРЕДУПРЕЖДЕНИЯ.

- Не используйте сторонний аккумулятор, шнур питания или многодиапазонную станцию. Робот-пылесос можно использовать только с многодиапазонной станцией модели JZ2202.
- От пользователей не требуется никаких действий для переключения частоты многодиапазонной станции с 50 Гц на 60 Гц. Прибор может адаптироваться как для 50 Гц, так и для 60 Гц.
- Не разбирайте, не ремонтируйте и не модифицируйте аккумулятор или многодиапазонную станцию самостоятельно.
- Не устанавливайте многодиапазонную станцию рядом с источником тепла.
- Не вытирайте и не очищайте зарядные контакты многодиапазонной станции влажной тканью

или влажными руками.

· Если робот-пылесос не будет использоваться в течение длительного периода, полностью зарядите его, отключите и храните в сухом прохладном месте. Во избежание чрезмерной разрядки аккумулятора заряжайте робот-пылесос не реже одного раза в 3 месяца.

· Литий-ионный аккумулятор содержит вещества, представляющие опасность для окружающей среды. Перед утилизацией робота-пылесоса с функцией влажной уборки сначала извлеките аккумулятор и утилизируйте или сдайте его на переработку в соответствии с местными законами и правилами страны или региона эксплуатации.

· Перед извлечением батарей рекомендуем разрядить их и убедиться, что устройство отключено от источника питания.

1) Выкрутите винт внизу, затем снимите крышку.

2) Отсоедините разъем, затем извлеките батареи. Будьте аккуратны, чтобы не повредить корпус батарей и не получить травму.

3) Сдайте батареи в организацию по утилизации.

Техника безопасности при использовании лазера

· Лазерный датчик этого устройства соответствует требованиям к лазерным изделиям класса 1, предусмотренным стандартом IEC 60825-1:2014, и не создает опасного лазерного излучения.

Декларация о соответствии нормативным требованиям ЕС

CE Настоящим компания Dreame (Tianjin) Information Technology Co., Ltd. заявляет, что тип радиооборудования B101GL соответствует требованиям Директивы 2014/53/EU. Полный текст декларации о соответствии нормативным требованиям ЕС доступен по следующему адресу: http://www.mi.com/global/service/support/declaration.html
Подробное электронное руководство см. по адресу www.mi.com/global/service/userguide

Обзор устройства

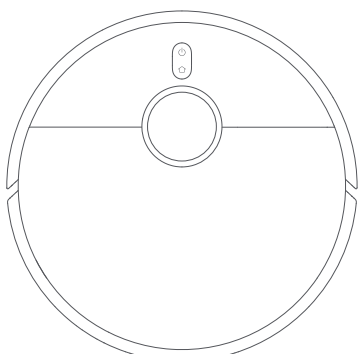

Робот-пылесос с функцией влажной уборки

Аксессуары

Предварительно установленные аксессуары



Щетка

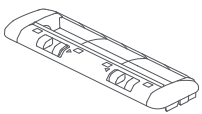

Крышка щетки

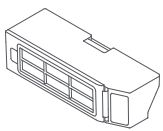

Контейнер для пыли

Другие аксессуары



Инструмент чистки



Одноразовый мешок (сменный)



Боковая щетка

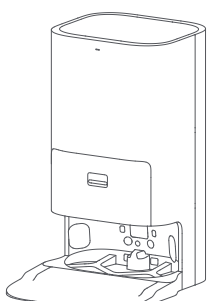

Многодиапазонная станция (в комплекте одноразовый мешок, резервуар для чистой воды, резервуар для грязной воды и поддон для очистки)

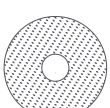

Губка для влажной уборки × 2 (предустановлены)



Держатель губки × 2

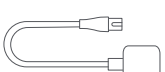

Шнур электропитания

Примечание. Иллюстрации изделия, комплектующих и пользовательского интерфейса в руководстве пользователя представлены исключительно в ознакомительных целях. Фактические характеристики прибора и его функции могут отличаться в связи с улучшениями продукта.

Робот-пылесос с функцией влажной уборки

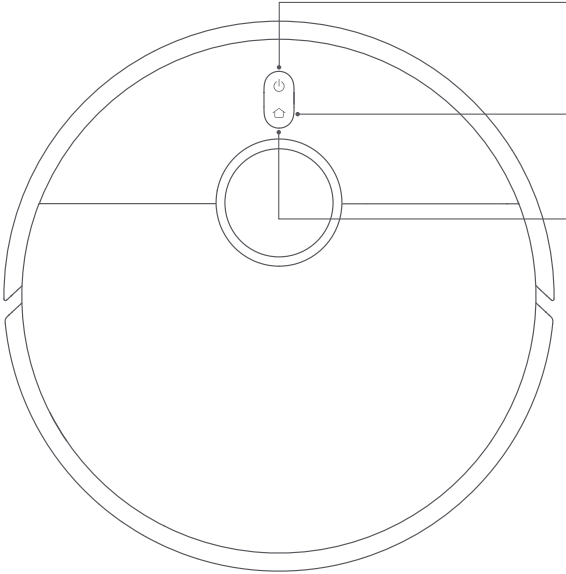

Кнопка питания/уборки
Включение или выключение питания:
нажмите и удерживайте в течение 3 секунд
Уборка: после включения робота-пылесоса нажмите, чтобы начать уборку

Кнопка док-станции
Подключение к док-станции: нажмите
Включение/выключение функции блокировки от детей: нажмите
и удерживайте в течение 3 секунд

Индикатор
· Белый: идет уборка или уборка завершена
(аккумулятор полностьюзаряжен)
· Мигает белым: возвращение на док-станцию для зарядки /
смена позиции / обновление встроенного ПО /
ожидание подключения / подключение к Wi-Fi
· Часто мигает белым: зарядка
· Мигает оранжевым: ошибка
· Оранжевый: сеть Wi-Fi не подключена

Примечание. Когда робот-пылесос убирает или возвращается на многодиапазонную станцию для зарядки, нажмите любую кнопку, чтобы приостановить его работу.

Робот-пылесос и датчики

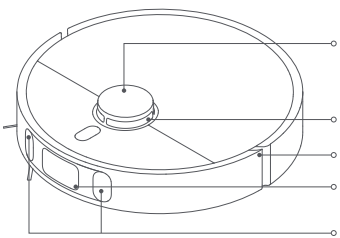

Крышка лазерного датчика расстояния

Лазерный датчик расстояния

Бампер

Визуальный навигационный датчик на основе ИИ

Лазерный датчик

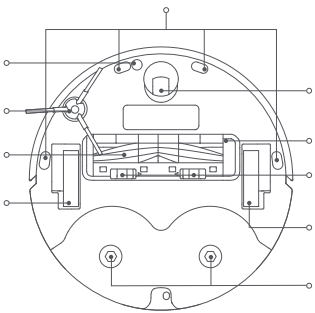

Датчик падения

Ультразвуковой датчик

Боковая щетка

Щетка

Основное колесо

Всенаправленное колесо

Крышка щетки

Зажимы крышки щетки

Основное колесо

Отверстие для крепления держателя губки

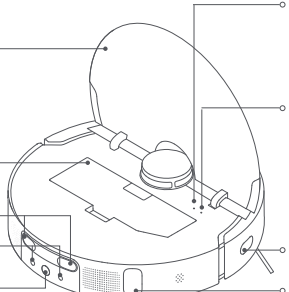

Крышка

Кнопка сброса
Нажмите и удерживайте в течение 3 секунд для восстановления заводских настроек

Индикатор Wi-Fi
· Вкл.: подключен к Wi-Fi
· Выкл.: сеть Wi-Fi не подключена
· Мигание: ожидание подключения/подключение

Контейнер для пыли

Зарядные контакты

Разъем

Датчик углов

Впуск для автоматического заполнения водой

Выход для самоочистки

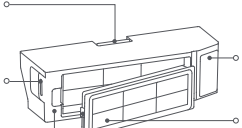

Зажим контейнера для пыли

Выход для самоочистки

Зажим крышки контейнера для мусора

Фильтр

Зажим фильтра

Крышка контейнера для пыли

Контейнер для пыли

Многодиапазонная станция

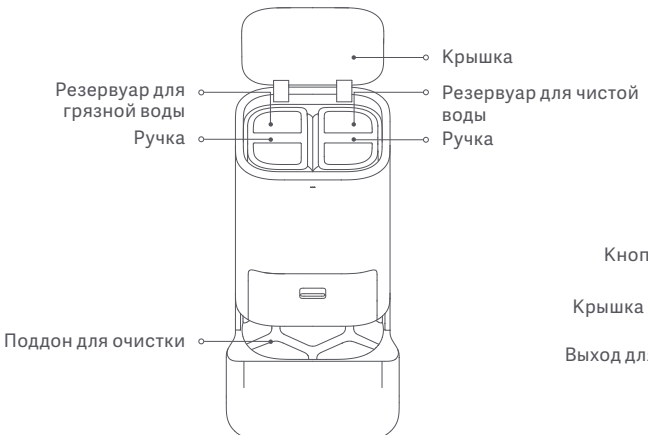

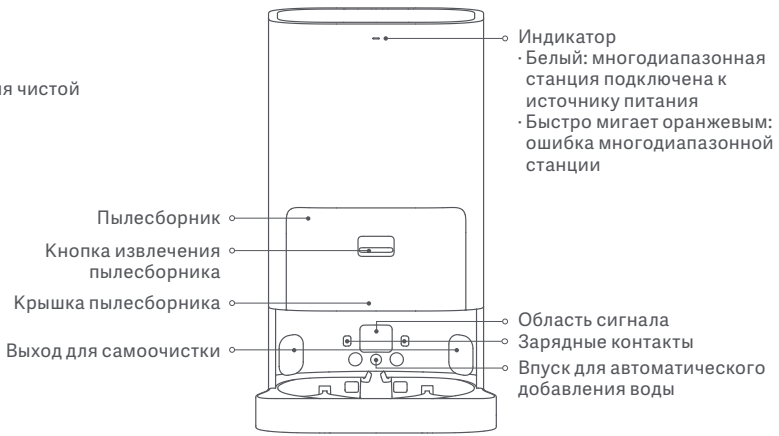



Резервуар для грязной воды

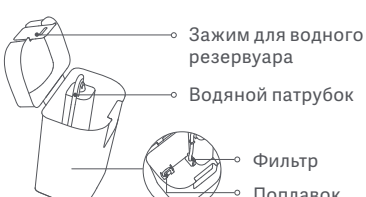

Резервуар для чистой воды

Кнопки многодиапазонной станции

Кнопка покинуть
Нажмите, чтобы робот-пылесос покинул многодиапазонную станцию.

Кнопка уборки
Нажмите, чтобы робот-пылесос выполнял уборку всех участков.

Кнопка сушки
Нажмите, чтобы многодиапазонная станция начала или остановила сушку губки для влажной уборки.

Примечания.
- Кнопки многодиапазонной станции будут работать, только когда робот-пылесос подключен к станции.
- Перед очисткой или обслуживанием поддона для очистки и многодиапазонной станции снимите робот-пылесос с многодиапазонной станции.

Блок насадки для влажной уборки

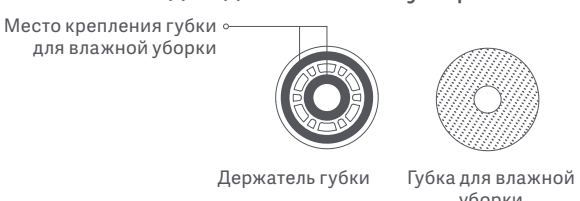

Снятие защитных крышек

Перед использованием робота-пылесоса снимите защитные полоски с обеих сторон.

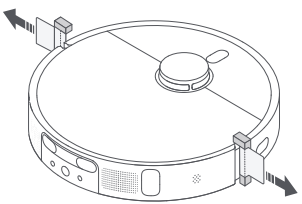

Установите боковую щетку и блок насадки для влажной уборки

Установите боковую щетку на зажим в нижней части робота-пылесоса, а затем вставьте насадку для влажной уборки в монтажные отверстия.

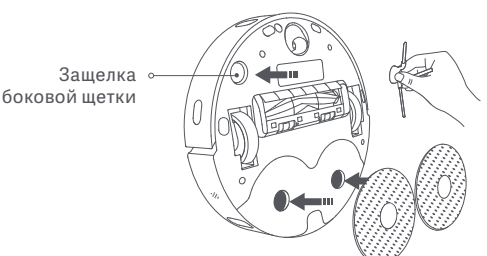

Размещение многодиапазонной станции

Поставьте многодиапазонную станцию рядом с розеткой в месте с хорошим сигналом Wi-Fi. Затем подключите станцию к сети электропитания.

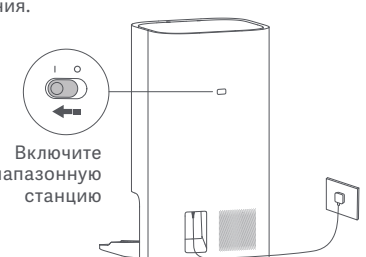

Примечание. Не размещайте посторонние предметы в радиусе 0,5 м по бокам или в пределах 1,5 м перед многодиапазонной станцией.

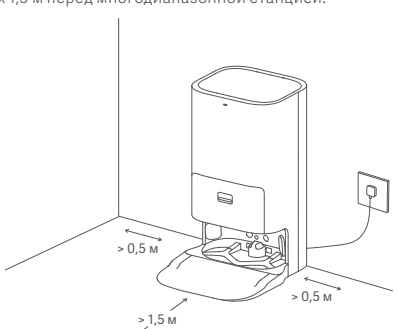

Размещение робота-пылесоса

Для включения нажмите и удерживайте кнопку ⏻ на корпусе робота-пылесоса в течение 3 секунд. Поместите робот-пылесос на многодиапазонную станцию таким образом, чтобы блок насадки для влажной уборки был повернут лицевой стороной к поддону для очистки на станции. Затем, когда робот-пылесос успешно подключится к станции и начнет подзарядку, прозвучит голосовое уведомление.

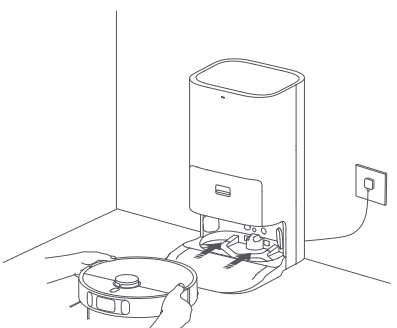

Примечания.

- Перед первым использованием рекомендуется полностью зарядить робот-пылесос. Если робот-пылесос не включается после полной разрядки аккумулятора, вручную подключите робот-пылесос к многодиапазонной станции, чтобы зарядить его.
- Робот-пылесос не выключится при подключении к многодиапазонной станции.
- При первом использовании робота-пылесоса рекомендуется следовать за роботом-пылесосом и устранять все препятствия на полу. Если робот может застрять или поцарапать поверхность мебели, вы можете задать запретные зоны в приложении, чтобы робот-пылесос не входил в данные зоны.

Добавление воды в резервуар для чистой воды

Наполните соответствующий резервуар чистой водой до отметки максимального уровня воды.

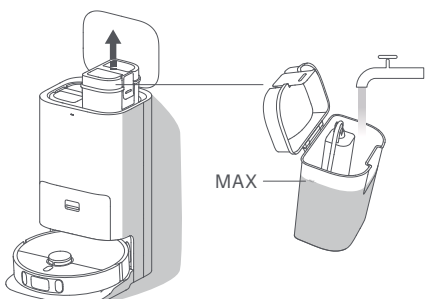

ВНИМАНИЕ

- Не добавляйте воду выше отметки максимального уровня воды (MAX).
- Не заливайте в резервуар горячую воду, так как это может привести к его деформации.
- Не добавляйте в резервуар для воды какие-либо чистящие или дезинфицирующие средства.

Подключение к приложению Mi Home / Xiaomi Home

Продукт работает с помощью приложения Mi Home или Xiaomi Home*. Используйте приложение Mi Home / Xiaomi Home, чтобы управлять устройством и взаимодействовать с другими устройствами умного дома.

Отсканируйте QR-код, чтобы скачать и установить приложение. Вы будете перенаправлены на страницу настройки подключения, если приложение уже установлено. Или выполните поиск по запросу «Mi Home/Xiaomi Home» в App Store, чтобы скачать и установить приложение.
Откройте приложение Mi Home / Xiaomi Home, нажмите ⊕ в правом верхнем углу и следуйте инструкциям по добавлению устройства.

C4576F12

* В Европе приложение называется «Xiaomi Home» (кроме России). Название приложения, которое отображается на вашем устройстве, должно быть принято по умолчанию.

Примечания.

- Этот робот-пылесос работает с приложением Mi Home / Xiaomi Home и поддерживает Android 4.4 и iOS 10.0 или более поздней версии.
- Поддерживаются только сети Wi-Fi с частотой 2,4 ГГц.
- Версия приложения могла обновиться. Следуйте инструкциям для текущей версии приложения.

Сброс Wi-Fi

При потере соединения между вашим телефоном и роботом-пылесосом из-за смены настроек роутера, неверного пароля и т. д. выполните действия ниже.

1. Откройте крышку робота-пылесоса, чтобы увидеть индикатор Wi-Fi.
2. Одновременно нажмите и удерживайте кнопки ⏻ и ⌂, пока не услышите сообщение о том, что робот-пылесос ожидает настройки сети.
3. Когда индикатор Wi-Fi замигает, подключение к сети Wi-Fi успешно сброшено.

Включение и выключение

Нажмите и удерживайте кнопку ⏻ в течение 3 секунд, чтобы включить робот-пылесос. Загорится индикатор, после чего робот-пылесос перейдет в режим ожидания. Если работа робота-пылесоса приостановлена и он не заряжается, нажмите и удерживайте кнопку ⏻ в течение 3 секунд, чтобы выключить его.

Примечание. Когда робот-пылесос заряжается, он автоматически включается. В это время его нельзя выключить.

Состояние паузы

Когда пылесос работает, нажмите любую кнопку, чтобы приостановить его.

Примечание. Не поднимайте и не перемещайте робот-пылесос во время паузы. В противном случае могут возникать навигационные ошибки, которые могут помешать роботу-пылесосу вернуться на многодиапазонную станцию или приведут к потере карты помещения.

Возобновление уборки

Когда заряд робота-пылесоса будет на исходе, он автоматически вернется на многодиапазонную станцию для подзарядки. Полностью зарядившись, робот-пылесос возобновит уборку с того места, где она была прервана.

Спящий режим

Робот-пылесос автоматически переключается в режим сна после приостановки работы более чем на 10 минут. При этом индикатор выключается. Для вывода робота-пылесоса из режима сна необходимо нажать любую кнопку на нем.

Примечание. Если время в режиме сна превышает 12 часов, робот-пылесос автоматически выключается.

Настройка блокировки от детей

Чтобы включить или отключить блокировку от детей, нажмите и удерживайте кнопк ⌂ на корпусе робота-пылесоса в течение 3 секунд.
Когда робот-пылесос подключен к многодиапазонной станции, одновременно нажмите и удерживайте кнопки ⌂ и ≋ на многодиапазонной станции в течение 3 секунд, чтобы включить или отключить функцию блокировки от детей. Эта операция неприменима при очистке губки и удалении пыли.

Примечание. Если блокировка от детей включена, кнопки робота-пылесоса и многодиапазонной станции будут заблокированы.

Обновление встроенного ПО

Вы можете обновить встроенное ПО робота-пылесоса через приложение Mi Home / Xiaomi Home. Перед обновлением убедитесь, что робот-пылесос находится на многодиапазонной станции, а заряд аккумулятора составляет не ниже 15%.

Восстановление заводских настроек

Если робот-пылесос не работает надлежащим образом после перезапуска, с помощью булавки нажмите кнопку сброса и удерживайте ее, пока не услышите голосовое сообщение о сбросе настроек. Таким образом будут восстановлены заводские настройки робота-пылесоса.

Перезапуск робота-пылесоса

Если робот-пылесос перестает отвечать и не выключается, выключите его принудительно, удерживая кнопку ⏻ в течение 15 секунд. Затем нажмите и удерживайте кнопку ⏻ в течение 3 секунд, чтобы включить его.

Чистка пылесосом и влажная уборка

1. Запуск чистки пылесосом и влажной уборки
Перед запуском убедитесь, что блок насадки для влажной уборки установлен на робот-пылесос. Нажмите кнопку на многодиапазонной станции или на роботе-пылесосе или воспользуйтесь приложением, чтобы запустить робот-пылесос со станции. Затем робот-пылесос спланирует оптимальный маршрут уборки и выполнит задание по уборке на основе созданной карты помещения.

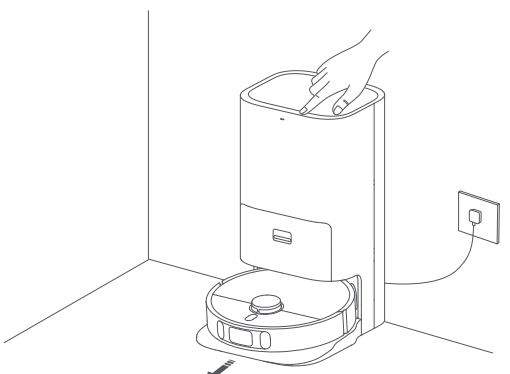

Примечания.

- Губки для влажной уборки будут очищены до того, как робот-пылесос начнет свою уборку. Немного подождите.
- Не перемещайте многодиапазонную станцию, резервуар для чистой воды, резервуар для грязной воды или поддон для очистки во время работы.
- Отсоедините блок насадки для влажной уборки, и робот-пылесос автоматически начнет выполнять функцию уборки. Вы также можете выбрать режим уборки через приложение, если блок насадки для влажной уборки останется на роботе-пылесосе. Затем во время уборки блок насадки будет поднят.

2. Автоматический возврат к режиму очистки губок на полпути
Во время уборки робот-пылесос автоматически возвращается на многодиапазонную станцию, чтобы вымыть губки для влажной уборки после того, как он очистит определенные размеры участка. Затем многодиапазонная станция автоматически пополняет резервуар для воды робота-пылесоса, и после этого он возобновляет уборку.

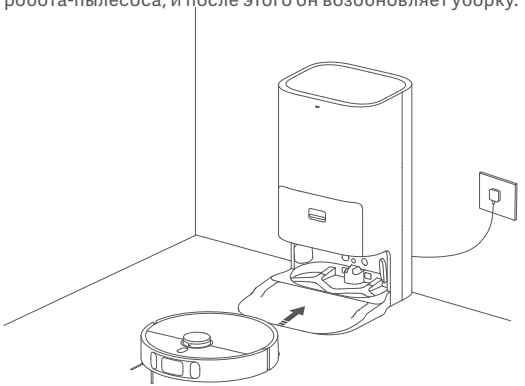

3. Чистка и сушка губок для влажной уборки после удаления пыли
После того, как робот-пылесос закончит уборку и вернется на многодиапазонную станцию для подзарядки, многодиапазонная станция автоматически начнет удалять пыль из контейнера, а затем очистит и высушит губки для влажной уборки.

4. Очистка резервуара для грязной воды
После того как робот-пылесос завершит автоматическую очистку, очистите резервуар для грязной воды, чтобы избежать неприятного запаха.

Уход и техническое обслуживание

Детали

Чтобы поддерживать робот-пылесос в хорошем состоянии, рекомендуется соблюдать ежедневные инструкции по уходу и эксплуатации, указанные в таблице.

Часть	Частота обслуживания	Частота замены
Контейнер для пыли	Очистка по мере необходимости	/
Фильтр в контейнере для пыли	Очистка каждые две недели	3-6 месяца
Резервуар для чистой воды	Очистка каждые две недели	/
Резервуар для грязной воды	Рекомендуется чистить после каждого использования	
Поддон для очистки	Ежемесячная очистка	
Щетка	Очистка каждые две недели	6-12 месяца
Боковая щетка	Очистка каждые две недели	3-6 месяца
Губка для влажной уборки	Ежемесячная очистка	1-3 месяца
Всенаправленное колесо	Ежемесячная очистка	/
Датчик углов		
Лазерный датчик расстояния		
Лазерный датчик		
Визуальный навигационный датчик на основе ИИ		
Ультразвуковой датчик		

Часть	Частота обслуживания	Частота замены
Датчик падения	Ежемесячная очистка	/
Сигнальная зона многодиапазонной станции		
Зарядные контакты робота-пылесоса		
Зарядные контакты многодиапазонной станции		
Бампер		
Выходы для самоочистки робота-пылесоса		
Впуск для автоматического заполнения водой робота-пылесоса		
Нижняя часть робота-пылесоса		
Многодиапазонная станция		
Выходы для самоочистки многодиапазонной станции		
Воздуховыпускное отверстие многодиапазонной станции		
Одноразовый мешок	/	Замена по мере необходимости

Примечание. Частота замены может отличаться в зависимости от реальных условий. При возникновении ошибки неисправную деталь следует немедленно заменить.

Одноразовый мешок

1. Нажмите кнопку фиксатора пылесборника, а затем наклоните крышку пылесборника вниз, чтобы открыть ее. Снимите одноразовый мешок с ручки и выбросьте его.

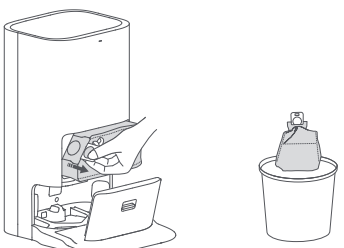

Примечание. Если потянуть за ручку вверх, одноразовый мешок запечатывается, что предотвращает случайное разбрасывание пыли и другого мусора.

2. С помощью сухой ткани очистите фильтр от пыли и мусора.

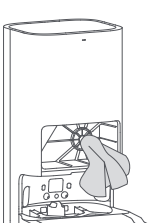

3. Установите одноразовый мешок, как показано на рисунке, и вставьте ручку мешка в прорезь. Убедитесь, что мешок надежно установлен на место.

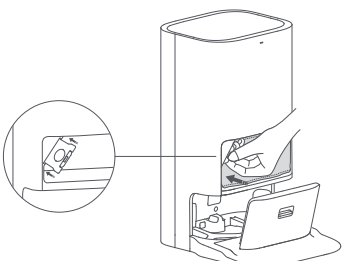

4. Закройте крышку пылесборника. Щелчок будет означать, что крышка присоединена правильно.

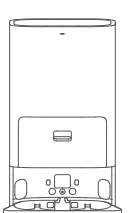

Резервуар для грязной воды

1. Снимите резервуар для грязной воды, откройте его крышку и вылейте грязную воду.

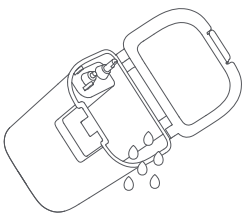

2. Промойте резервуар чистой водой, а затем снова установите его на многодиапазонную станцию.

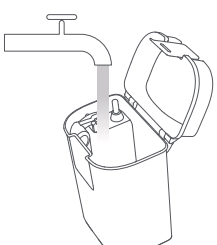

Примечание. Поплавковый шарик в резервуаре для грязной воды является подвижной деталью. Не прилагайте слишком много усилий при очистке, чтобы не повредить его.

Датчики и контакты зарядки

Используйте мягкую ткань для очистки всех датчиков и контактов зарядки робота-пылесоса:

- Датчики падения и ультразвуковой датчик на нижней части робота-пылесоса
- Зарядные контакты на задней стороне робота-пылесоса
- Датчик углов на боковой стороне робота-пылесоса
- Лазерный датчик расстояния на верхней стороне робота-пылесоса.
- Амортизатор, визуальный навигационный датчик на основе ИИ, а также линейные лазерные датчики на передней стороне робота-пылесоса

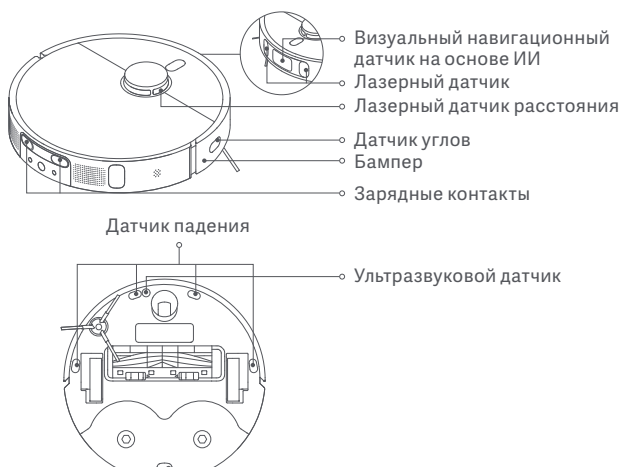

Щетка

1. Переверните робот-пылесос и сдавите зажимы, чтобы снять крышку щетки.
2. Вытащите щетку из робота-пылесоса, а затем очистите подшипники щетки.
3. Используйте входящий в комплектацию инструмент для чистки, чтобы обрезать запутанные щетинки на щетке, и удалите со щетки волосы и другой мусор.
4. Установите щетку и крышку щетки на место, убедитесь, что они установлены надежно.

Примечание. Рекомендуется менять щетку каждые 6–12 месяцев для поддержания оптимального качества уборки.

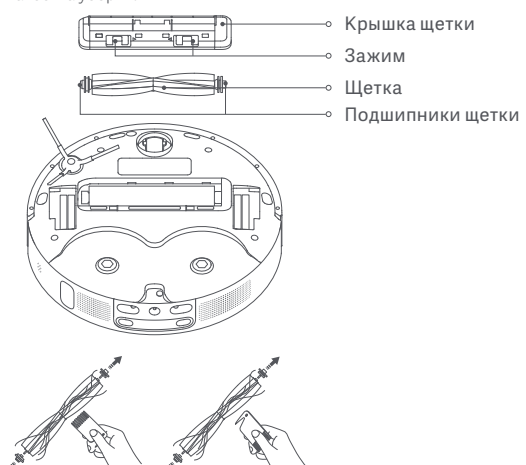

ВНИМАНИЕ! Если в щетке застряло слишком много волос или они сильно спутались, не тяните их с усилием, так как это может повредить щетку.

Боковая щетка

1. Переверните робот-пылесос и удалите боковую щетку, чтобы ее очистить.
2. Установите боковую щетку на место.

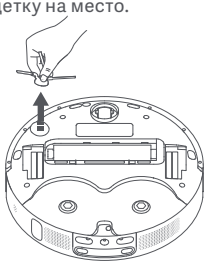

Примечание. Рекомендуется менять боковую щетку каждые 3–6 месяцев для поддержания оптимального качества уборки.

Всенаправленное колесо

1. Переверните робот-пылесос и вытащите всенаправленное колесо.
2. Очистите волосы, грязь и другой мусор, намотавшийся на колесо и ось.
3. Верните колесо на место и нажмите, чтобы закрепить его.

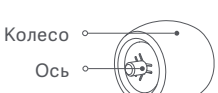

Примечания.

- С помощью небольшой отвертки или другого рычага можно аккуратно подцепить и снять колесо.
- Колесо можно помыть водой и вернуть на место, когда оно высохнет.

Фильтр

1. Разомкните зажим фильтра и выньте фильтр как показано на рисунке.

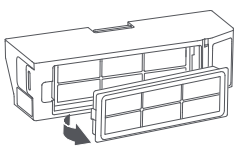

2. Промойте фильтр и легко постучите по его краям, чтобы вытряхнуть из него пыль и другой мусор.

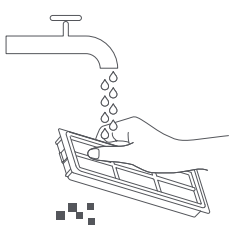

Примечание. Не пытайтесь чистить фильтр щеткой или пальцами.

3. Откройте контейнер для мусора, наполните его чистой водой и закройте. Встряхните контейнер для мусора из стороны в сторону, а затем слейте грязную воду.

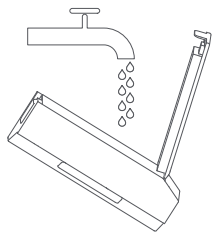

ВНИМАНИЕ! Для очистки фильтра следует использовать только чистую воду. Не применяйте моющие средства.

4. Перед установкой дождитесь, когда отсек для пыли и фильтр высохнут.

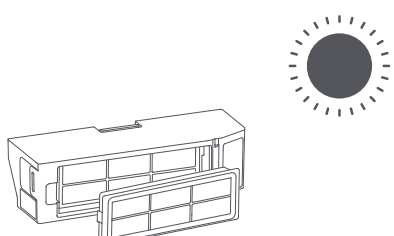

Примечание. Тщательно высушите контейнер для мусора и фильтр перед тем, как устанавливать их обратно.

Контейнер для пыли

Отсоедините контейнер для пыли, как показано на рисунке. Откройте крышку контейнера для пыли и выбросьте содержимое.

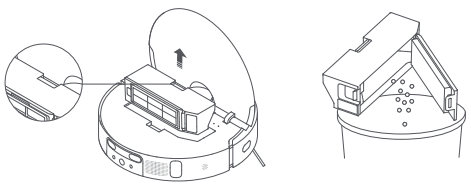

Примечание. Во избежание засорения фильтра легко постукивайте по отсеку для пыли при его опорожнении.

Губка для влажной уборки

Извлеките губку для влажной уборки из держателя губки, чтобы заменить ее.

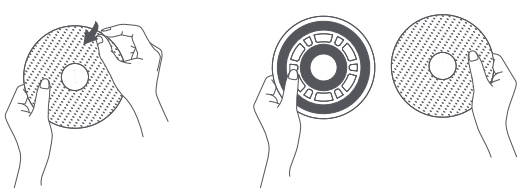

Многодиапазонная станция

Очистите зарядные контакты, выходы для самоочистки, а также область сигнала многодиапазонной станции мягкой сухой тканью.

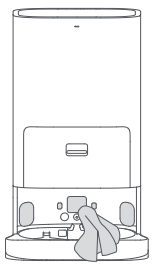

Аккумулятор

Робот-пылесос включает в себя высокоэффективный литий-ионный аккумуляторный блок. Он должен быть хорошо заряжен во время ежедневного использования для поддержания оптимальной производительности аккумулятора.

Примечание. Если робот-пылесос не используется в течение долгого периода времени, отключите и уберите его. Чтобы избежать повреждения от чрезмерной разрядки, робот-пылесос необходимо заряжать не реже одного раза в три месяца.

Устранение неполадок

Проблема	Возможная причина и решение
Робот-пылесос не включается.	Низкий уровень заряда аккумулятора. Полностью зарядите робот-пылесос и повторите попытку. Температура в помещении ниже 0°C или выше 40°C. Убедитесь, что робот-пылесос используется при температуре от 0°C до 40°C.
Робот-пылесос не заряжается.	Многодиапазонная станция не подключена к источнику питания. Убедитесь, что оба конца шнура питания подключены правильно. Плохой контакт между зарядными контактами на многодиапазонной станции и роботе-пылесосе. Очистите зарядные контакты. Проверьте, нет ли постороннего предмета на разъеме робота-пылесоса. Если есть — удалите его.
Сбой конфигурации сети.	Пароль к сети Wi-Fi указан неверно. Введите правильный пароль. Переключитесь на сеть 2,4 ГГц, так как сети 5 ГГц и корпоративные роутеры на данный момент не поддерживаются. Убедитесь, что робот-пылесос установлен в зоне с сильным сигналом Wi-Fi. Робот-пылесос мог не перейти в ожидание подключения. Выйдите из приложения и перезапустите его, а затем правильно выполните шаги для повторной настройки сети.
Робот-пылесос не может найти многодиапазонную станцию и вернуться к ней.	Многодиапазонная станция отключена от питания или была перемещена без установленного на ней робота-пылесоса. Вокруг многодиапазонной станции слишком много препятствий. Поместите многодиапазонную станцию в более свободное место. Перемещение робота-пылесоса может стать причиной изменения его положения или смены карты его окружающего пространства. Если робот-пылесос находится слишком далеко от многодиапазонной станции, он не сможет вернуться на нее самостоятельно. В таком случае нужно вручную поместить робот-пылесос на многодиапазонную станцию. Протрите область сигнала на многодиапазонной станции, чтобы удалить с нее пыль или мусор.
Робот-пылесос не реагирует на нажатие кнопок на многодиапазонной станции.	Робот-пылесос не находится на многодиапазонной станции. Вручную поместите робот-пылесос на многодиапазонную станцию или используйте приложение, чтобы вернуть его.

Проблема	Возможная причина и решение
Робот-пылесос невозможно выключить.	Робот-пылесос невозможно выключить, если он находится на подзарядке. Рекомендуется переместить робот-пылесос с многодиапазонной станции, а затем нажать и удерживать кнопку питания в течение 3 секунд, чтобы выключить его. Если описанные выше действия не помогли, нажмите и удерживайте кнопку питания в течение 15 секунд, чтобы выключить робот-пылесос принудительно. Если проблема не исчезнет, обратитесь в службу послепродажного обслуживания.
Низкая скорость зарядки.	Для полной зарядки робота-пылесоса при низком уровне заряда требуется около 6,5 часов. Чтобы продлить срок службы аккумулятора, робот-пылесос автоматически снижает скорость зарядки при высокой или низкой температуре окружающей среды. Зарядные контакты могут быть загрязнены, протрите их сухой тканью.
Робот-пылесос издает громкий шум во время работы.	Контейнер для мусора заполнен. Очистите его. Твердый предмет может попасть в щетку или контейнер для пыли. Проверьте и удалите твердый предмет. Щетка или боковая щетка могут запутаться. Проверьте и удалите посторонний предмет. При необходимости установите стандартный или бесшумный режим всасывания робота-пылесоса.
Робот-пылесос движется хаотично.	Предметы на полу, такие как провода или тапочки, могут попадаться на пути робота-пылесоса. Рекомендуется сложить их в порядок перед использованием. Робот-пылесос может скользить при движении по мокрому или скользкому полу. Перед использованием рекомендуется высушить пол. Протрите чистой мягкой тканью линейные лазерные датчики и датчик визуального распознавания на основе ИИ на корпусе робота-пылесоса, чтобы они оставались чистыми и прозрачными.
Контейнер не полностью очищен от пыли.	Проверьте, заполнен ли одноразовый мешок в пылесборнике. Если одноразовый мешок не заполнен, проверьте, не закупорены ли выходы для самоочистки робота-пылесоса, станции или контейнера для пыли. Если да, то вовремя очищайте засоренные ходы.

Проблема	Возможная причина и решение
Робот-пылесос застревает перед многодиапазонной станцией и не может вернуться к ней.	Устраните любые препятствия в пределах 0,5 м слева и справа или в пределах 1,5 м перед многодиапазонной станцией, чтобы предотвратить блокировку робота-пылесоса. Путь возврата к зарядке заблокирован, например закрыта дверь. Робот-пылесос может скользить, если пол перед многодиапазонной станцией слишком влажный. В этом случае необходимо вытереть остатки воды перед повторной попыткой. Рекомендуется переместить многодиапазонную станцию в другое место и повторить попытку.
Робот-пылесос пропускает некоторые помещения.	Убедитесь, что все двери полностью открыты. Проверьте, нет ли дверей с порогом высотой более 2 см, так как робот-пылесос не может преодолеть порог выше 2 см. Если дверной проем в помещении мокрый или скользкий, робот-пылесос может скользить и не будет работать надлежащим образом. Остатки воды на полу рекомендуется вытирать вручную.
Робот-пылесос не продолжает уборку после зарядки.	Убедитесь, что на роботе-пылесосе отключен режим "Не беспокоить". Режим "Не беспокоить" не позволит роботу-пылесосу возобновить уборку. Робот-пылесос не возобновит уборку, если вы вручную вернете его на многодиапазонную станцию для подзарядки (помещение робота-пылесоса на многодиапазонную станцию вручную, нажатие кнопки на корпусе робота-пылесоса вручную или отправка робота-пылесоса для подзарядки вручную через приложение).
Поддон для очистки имеет ошибку уровня воды.	Снимите поддон для очистки и очистите выпускное отверстие для воды, если оно засорилось. Аккуратно нажмите на резервуар для грязной воды, чтобы убедиться, что он установлен правильно. Проверьте, не ослаблена ли прокладка на резервуаре для грязной воды. Возможно, она установлена неправильно. Если это так, установите ее заново вручную. Если проблема не устранена, обратитесь в службу послепродажного обслуживания.

Технические характеристики

Робот-пылесос с функцией влажной уборки

Название	Робот-пылесос
Модель	B101GL
Размеры изделия	350 × 350 × 97 мм
Аккумулятор	4800 мА ч (Реальная емкость)
Время зарядки	Около 6,5 ч
Вес нетто (Робот-пылесос с функцией влажной уборки)	3,8 кг
Вес нетто (с аксессуарами)	12,4 кг
Совместимость	Android 4.4 и iOS 10.0 или более поздней версии
Беспроводное подключение	Wi-Fi IEEE 802.11 b/g/n, 2,4 ГГц, Bluetooth 4.2
Номинальное напряжение	14,4 В ⎓
Номинальная мощность	70 Вт
Рабочий диапазон частот	2400–2483,5 МГц
Максимальная выходная мощность	< 20 дБм

Многодиапазонная станция

Модель	JZ2202
Размеры изделия	423 × 340 × 568 мм
Номинальный вход	220–240 В ~ 50/60 Гц
Номинальный выход	20,0 В ⎓ 2 А
Мощность (во время удаления пыли)	1000 Вт
Мощность (во время уборки)	55 Вт
Мощность (сушка + зарядка)	90 Вт
Класс защиты	IPX1

При обычных условиях использования между антенной этого оборудования и телом пользователя должно сохраняться расстояние не менее 20 см.

Информация об утилизации и переработке отходов электрического и электронного оборудования



Все изделия, обозначенные символом раздельного сбора отработанного электрического и электронного оборудования (WEEE, директива 2012/19/EU), следует утилизировать отдельно от несортируемых бытовых отходов. С целью охраны здоровья и защиты окружающей среды такое оборудование необходимо сдавать на переработку в специальные пункты приема электрического и электронного оборудования, определенные правительством или местными органами власти. Правильная утилизация и переработка помогут предотвратить возможные негативные последствия для окружающей среды и здоровья человека. Чтобы узнать, где находятся такие пункты сбора и как они работают, обратитесь в компанию, занимающуюся установкой оборудования, или в местные органы власти.